SAMES KREMLIN

DOCUMENTACIÓN

BOMBA 40F260

AIRLESS

Manual : 582.009.110-SP - 2403

Fecha : 12/03/24

Anula : 04/08/22

Modif. : Actualización

TRADUCCIÓN DEL MANUAL ORIGINAL

IMPORTANTE : Lea con atención todos los documentos antes de almacenar, instalar o poner en marcha el equipo (uso exclusivamente profesional).

LAS FOTOGRAFÍAS E ILUSTRACIONES NO SON VINCULANTES. LOS MATERIALES ESTÁN SUJETOS A CAMBIOS SIN PREVIO AVISO.

SAMES KREMLIN SAS
13, chemin de Malacher
38 240 - MEYLAN - France
☎ *: 33 (0)4 76 41 60 60*

www.sames-kremlin.com

DECLARATION OF INCORPORATION OF PARTLY COMPLETED MACHINERY

EU DECLARATION OF CONFORMITY

(1) **The manufacturer herewith declares that the equipment is in conformity with the relevant Union harmonization legislation.**

(2) **Equipment type**	FLOWMAX AIRLESS PUMP 40F260		
(3) **Applicable Directives**	2006/42/CE	(4) **The relevant technical documentation was compiled as specified in annex VII, part B.**	
		The essential health and safety requirements mentioned in the Directive 2006/42/CE on Machinery have been applied. Articles: 1.1 , 1.1.2 ,1.1.3, 1.1.5 , 1.2 , 1.2.2, 1.2.3, 1.2.4, 1.2.4.1 , 1.2.4.3 , 1.2.6, 1.3 ,1.3.1, 1.3.2, 1.3.3, 1.3.4, 1.3.6, 1.3.7, 1.3.9, 1.4,1.4.1,1.4.2, 1.4.2.1, 1.5, 1.5.2, 1.5.3, 1.5.4, 1.5.5, 1.5.6, 1.5.7, 1.5.8, 1.6, 1.6.1 , 1.6.2, 1.6.3, 1.6.4, 1.7, 1.7.1, 1.7.2	
	(5) **That partly completed machinery is also in conformity with the provisions of**		
	2014/34/UE	(6) **Marking**	FLOWMAX AIRLESS PUMP 40F260 Ex II 2G Ex h IIB T5 Gb X FLOWMAX AIRLESS PUMPS RANGE Ex II 2G Ex h IIB T1-T6 Gb X Ex h => Protection par sécurité de construction (c) / Protection by constructional safety (c) Conditions spéciales d'utilisation, le signe X indique de se référer aux prescriptions figurant dans le manuel d'instructions qui accompagnent le produit. - Specific conditions of use, X indicates to refer to the prescriptions specified in the instructions manual that accompanies the product.
		(7) **Harmonised standards**	EN ISO 80079-36 : 2016 EN ISO 80079-37 : 2016 EN 1127-1 : 2019
		(8) **Conformity assessment procedure**	Module A Technical documentation (Annex VIII)
(9) **Notified body**		INERIS 0080 – 60550 Verneuil-en-Halatte – France – INERIS-EQEN	

(10) **This partly completed machinery must not be put into service until the final machinery in which it is to be incorporated has been declared in conformity with Directive 2006/42/CE on Machinery.**
Sames is allowed to compil the technical documentation.
Sames undertakes to transmit, in response to a reasoned request by the national authorities, relevant information on the partly completed machinery in the most appropriate form. This declaration of incorporation of partly completed machinery and this declaration of conformity are issued under the sole responsibility of the manufacturer.

Director of the STAINS site - Executive Management (EM)
Hervé WALTER
Established in Stains, on 05th March 2024

DocuSigned by:
Herve Walter
361F833E514C4D1...

sames

(1)	Le Fabricant déclare que le matériel désigné ci-après est conforme à la législation d'harmonisation de l'Union applicable suivante/ Der Hersteller erklärt, dass das nachfolgend bezeichnete Material den folgenden anwendbaren Harmonisierungsrechtsvorschriften der Union entspricht / El fabricante declara que el equipo designado a continuación es conforme con la siguiente legislación de armonización de la UE aplicable / Il fabbricante dichiara che l'attrezzatura designata di seguito è conforme alla seguente legislazione di armonizzazione UE applicabile / O Fabricante declara que o equipamento designado abaixo está em conformidade com a seguinte legislação de harmonização aplicável da UE / Producent deklaruje, że urządzenie wskazane poniżej jest zgodne z następującymi obowiązującymi przepisami harmonizacyjnymi UE/ De fabrikant verklaart dat de hieronder beschreven apparatuur in overeenstemming is met de volgende toepasselijke EU-harmonisatiewetgeving/ Výrobce prohlašuje, že níže uvedené zařízení je ve shodě s těmito platnými harmonizačními právními předpisy EU/ Výrobce prohlašuje, že níže uvedené zařízení je ve shodě s těmito platnými harmonizačními právními předpisy EU/ Producenten erklærer, at det nedenfor angivne udstyr er i overensstemmelse med følgende gældende EU-harmoniseringslovgivning/ Valmistaja vakuuttaa, että jäljempänä mainitut laitteet ovat seuraavien sovellettavien EU:n yhdenmukaistamislainsäädäntöjen mukaisia./ Tootja kinnitab, et allpool nimetatud seadmed vastavad järgmistele kohaldatavatele ELi ühtlustamise õigusaktidele./ Ražotājs apliecina, ka turpmāk norādītās iekārtas atbilst šādiem piemērojamiem ES saskaņošanas tiesību aktiem./ Gamintojas pareiškia, kad toliau nurodyta įranga atitinka šiuos taikytinus ES derinamuosius teisės aktus/ Производителят декларира, че посоченото по-долу оборудване е в съответствие със следното приложимо законодателство на ЕС за хармонизация/ A gyártó kijelenti, hogy az alább megjelölt berendezés megfelel a következő alkalmazandó uniós harmonizációs jogszabályoknak / Producătorul declară că echipamentul desemnat mai jos este în conformitate cu următoarea legislație de armonizare a UE aplicabilă/ Ο κατασκευαστής δηλώνει ότι ο εξοπλισμός που αναφέρεται κατωτέρω συμμορφώνεται με την ακόλουθη ισχύουσα νομοθεσία εναρμόνισης της ΕΕ/ Proizvođač ovime izjavljuje da je oprema u skladu sa zakonskim zahtjevima Ujedinjene Kraljevine./ Výrobca vyhlasuje, že nižšie uvedené zariadenie je v súlade s týmito platnými harmonizačnými právnymi predpismi EÚ/ Proizvajalec izjavlja, da je spodaj navedena oprema skladna z naslednjo veljavno usklajevalno zakonodajo EU/ Производитель заявляет, что указанное ниже оборудование соответствует следующим применимым законодательным актам ЕС по гармонизации/ 製造者は、以下に指定された装置が、適用される以下のEU調和法に適合していることを宣言する。/ 制造商声明，下面指定的设备符合以下适用的欧盟协调立法。
(2)	Type d'équipement/ Art der Ausrüstung/ Tipo de equipo/ Tipo di attrezzatura/ Tipo de equipamento/ Rodzaj sprzętu/ Type uitrusting/ Typ zařízení/ Typ av anordning/ Type af anordning/ Laitteen tyyppi/ Seadme tüüp/ Iekārtas tips/ Įrangos tipas/ Вид оборудване/ A berendezés típusa/ Tipul de echipament/ Τύπος εξοπλισμού/ Vrsta opreme/ Typ zariadenia/ Vrsta naprave/ Тип оборудования/ 機器の種類/ 设备类型
(3)	Directives applicables/Anwendbare Richtlinien/Directivas aplicables/Direttive applicabili/Directivas aplicáveis/Obowiązujące dyrektywy/Toepasselijke richtlijnen/Platné směrnice/Tillämpliga direktiv/Gældende direktiver/Sovellettavat direktiivit/Kohaldatavad direktiivid/Piemērojamās direktīvas/Taikomos direktyvos/Приложими директиви/Alkalmazandó irányelvek/Directive aplicabile/Ισχύουσες οδηγίες/Primjenjive smjernice/Uplatnitelné smernice/Veljavne directive/Применимые директивы/適用される指令/适用的指令
(4)	La documentation technique pertinente a été compilée comme indiqué à l'annexe VII, partie B./Die einschlägigen technischen Unterlagen wurden zusammengestellt wie in Anhang VII, Teil B beschrieben./La documentación técnica pertinente se recopiló como se especifica en el anexo VII, parte B./La documentazione tecnica pertinente è stata compilata come specificato nell'allegato VII, parte B./A documentação técnica relevante foi compilada conforme especificado no Anexo VII, parte B./Odpowiednia dokumentacja techniczna została opracowana zgodnie z Załącznikiem VII, część B./De relevante technische documentatie is samengesteld als omschreven in bijlage VII, deel B./Příslušná technická dokumentace byla sestavena podle přílohy VII části B./Den relevanta tekniska dokumentationen har sammanställts i enlighet m/ed del B i bilaga VII./Den relevante tekniske dokumentation blev udarbejdet som angivet i bilag VII, del B./Asiaa koskevat tekniset asiakirjat on koottu liitteessä VII olevan B osan mukaisesti./Asjakohane tehniline dokumentatsioon koostati vastavalt VII lisa B-osale./Attiecīgā tehniskā dokumentācija tika apkopota, kā norādīts VII pielikuma B daļā./Atitinkami techniniai dokumentai buvo parengti, kaip nurodyta VII priedo B dalyje./Съответната техническа документация беше съставена, както е посочено в приложение VII, част Б./A vonatkozó műszaki dokumentációt a VII. melléklet B. részében meghatározottak szerint állították össze./Documentația tehnică relevantă a fost întocmită în conformitate cu anexa VII, partea B./Η σχετική τεχνική τεκμηρίωση καταρτίστηκε όπως ορίζεται στο παράρτημα VII, μέρος Β./Sastavljena je relevantna tehnička dokumentacija kako je navedeno u Prilogu VII., dio B./Príslušná technická dokumentácia bola zostavená podľa prílohy VII, časť B./Ustrezna tehnična dokumentacija je bila pripravljena, kot je določeno v delu B Priloge VII./Соответствующая техническая документация была составлена, как указано в приложении VII, часть B./ 関連する技術文書は、付属書 VII のパート B に規定されたとおりに編集された。/相关的技术文件是按照附件七B部分的规定编制的。
(5)	Cette quasi-machine est également conforme aux dispositions du/Diese unvollständige Maschine entspricht auch den Bestimmungen der/Esta cuasi-máquina también cumple con las disposiciones de la/Questa quasi-macchina è anche conforme alle disposizioni del/Esta quase-máquina está também em conformidade com as disposições do/Ta quasi-maszyna jest również zgodna z przepisami/Deze niet voltooide machine is eveneens in overeenstemming met de bepalingen van/Toto částečně zkompletované strojní zařízení je rovněž v souladu s ustanovením/Den delvis färdiga maskiner är också i överensstämmelse med bestämmelserna i/Denne kvasi-maskine opfylder også bestemmelserne i/Osittain valmiit koneet ovat myös seuraavien säännösten mukaisia/See kvaasimasin vastab ka sätetele, mis on sätestatud/Šī kvazi-mašīna atbilst arī noteikumiem par/Ši iš dalies sukomplektuota mašina taip pat atitinka nuostatas/Тази квази-машина също отговаря на разпоредбите на/Ez a részben elkészült gép is megfelel a következő rendelkezéseknek/Această cvasi-maşină îndeplineşte, de asemenea, următoarele cerinţe/Αυτή η οιονεί μηχανή πληροί επίσης τις ακόλουθες απαιτήσεις/Ovaj kvazi-stroj također je u skladu s odredbama/Tento kvázi-stroj je tiež v súlade s ustanoveniami/Ta kvazi stroj je skladen tudi z določbami/Эта частично укомплектованная техника также соответствует положениям/この準機械は、にも準拠しています/ 这种准机器 也符合规定
(6)	Marquage/ Markierung/Marcado/Marcatura/Marcação/Znakowanie/Markering/Označení/Märkning/Mærkning/Merkintä/Märgistus/Marķējums/Ženklinimas/Маркировка/Jelölés/Marcare/Žīmēšana/Obilježava/Označovanie /Označevanje/Маркировка/マーキング / 标识
(7)	Normes harmonisées/Harmonisierte Normen / Normas armonizadas/ Norme armonizzate/Normas harmonizadas /Normy zharmonizowane /Geharmoniseerde normen /Harmonizované normy /Harmoniserade standarder /Harmoniserede standarder /Yhdenmukaistetut standardit /Harmoneeritud standardid /Saskaņotie standarti /Suderinti standartai /Хармонизирани стандарти /Harmonizált szabványok / Standarde armonizate/Εναρμονισμένα πρότυπα /Harmonizirani standardi /Harmonizované normy /Usklajeni standardi /Гармонизированные стандарты /整合規格 /协调标准
(8)	Procédure d'évaluation de la conformité/Verfahren der Konformitätsbewertung/Procedimiento de evaluación de la conformidad/Procedura di valutazione della conformità/Procedimento de avaliação da conformidade/Procedura oceny zgodności/Conformiteitsbeoordelingsprocedure/Postup posuzování shody / Förfarande för bedömning av överensstämmelse/Procedure for overensstemmelsesvurdering /Vaatimustenmukaisuuden arviointimenettely / Vastavushindamismenetlus/Atbilstības novērtēšanas procedūra /Atitikties vertinimo procedūra /Процедура за оценка на съответствието /Megfelelőségértékelési eljárás / Procedura de evaluare a conformității/Διαδικασία αξιολόγησης της συμμόρφωσης /Postupak ocjene usklađenosti /Postup posudzovania zhody /Postopek ugotavljanja skladnosti /Процедура оценки соответствия / 適合性評価手順/ 符合性评估程序
(9)	Organisme notifié/Benannte Stelle/Organismo notificado/Organismo Notificado/Jednostka notyfikowana/Aangemelde instantie/Oznámený subjekt/Anmält organ/Anmeldt organ/Ilmoitettu laitos/Teavitatud asutus/Paziņotā struktūra/Notifikuotoji įstaiga/Нотифициран орган/Bejelentett szerv/Organismul notificat/Κοινοποιημένος οργανισμός/akreditirana organizacija/Notifikovaný organ/Priglašeni organ/Уведомленный орган/届出機関/通知的机构
(10)	Cette quasi-machine ne doit pas être mise en service avant que la machine finale dans laquelle elle doit être incorporée n'ait été déclarée conforme à la directive 2006/42/CE relative aux machines. Sames est autorisée à établir la documentation technique. Sames s'engage à transmettre, en réponse à une demande motivée des autorités nationales, les informations pertinentes sur la quasi-machine sous la forme la plus appropriée. La présente déclaration d'incorporation de quasi-machine et cette déclaration de conformité sont délivrées sous la seule responsabilité du fabricant. / Diese unvollständige Maschine darf erst dann in Betrieb genommen werden, wenn die Konformität der endgültigen Maschine, in die sie eingebaut werden soll, mit der Richtlinie 2006/42/EG über Maschinen erklärt wurde. Sames ist berechtigt, die technischen Unterlagen zusammenzustellen. Sames verpflichtet sich, auf begründetes Verlangen der nationalen Behörden die relevanten Informationen über die unvollständige Maschine in der am besten geeigneten Form zu übermitteln. Diese Erklärung über den Einbau von unvollständigen Maschinen und diese Konformitätserklärung werden unter der alleinigen Verantwortung des Herstellers ausgestellt. /Esta cuasi máquina no debe ponerse en servicio hasta que la máquina final a la que se incorpore haya sido declarada conforme a la Directiva 2006/42/CE de Máquinas. Sames está autorizado a elaborar la documentación técnica. Sames se compromete a transmitir, en respuesta a una solicitud motivada de las autoridades nacionales, la información pertinente sobre la cuasi máquina en la forma más adecuada. Esta declaración de incorporación de la cuasi máquina y la presente declaración de conformidad se emiten bajo la única responsabilidad del fabricante. /Questa quasi-macchina non deve essere messa in servizio prima che la macchina finale in cui sarà incorporata sia stata dichiarata conforme alla direttiva 2006/42/CE sulle macchine. Sames è autorizzata a compilare la documentazione tecnica. Sames si impegna a trasmettere, su richiesta motivata delle autorità nazionali, le informazioni pertinenti sulla quasi-macchina nella forma più appropriata. La presente dichiarazione d'incorporazione della quasi-macchina e la presente dichiarazione di conformità sono rilasciate sotto la sola responsabilità del fabbricante. /Esta quase-máquina não deve ser posta em serviço até que a máquina final na qual vai ser incorporada tenha sido declarada em conformidade com a Directiva 2006/42/CE sobre máquinas. A SAMES está autorizada a compilar a documentação técnica. A SAMES compromete-se a transmitir, em resposta a um pedido fundamentado das autoridades nacionais, as informações pertinentes sobre a quase-máquina na forma mais apropriada. Esta declaração de incorporação da quase-máquina e esta declaração de conformidade são emitidas sob a exclusiva responsabilidade do fabricante. /Ta maszyna nieukończona nie może zostać oddana do użytku, dopóki maszyna końcowa, do której ma zostać wbudowana, nie zostanie uznana za zgodną z dyrektywą 2006/42/WE w sprawie maszyn. Sames ma prawo do sporządzenia dokumentacji technicznej. Sames zobowiązuje się do przekazania, w odpowiedzi na uzasadniony wniosek władz krajowych, istotnych informacji na temat maszyny nieukończonej w najbardziej odpowiedniej formie. Niniejsza deklaracja włączenia maszyny nieukończonej oraz niniejsza deklaracja zgodności zostały wydane na wyłączną odpowiedzialność producenta./ Deze niet voltooide machine mag niet in bedrijf worden gesteld voordat voor de afgewerkte machine waarin zij zal worden ingebouwd een verklaring van overeenstemming met Richtlijn 2006/42/EG betreffende machines is afgegeven. Sames is gemachtigd de technische documentatie samen te stellen. SAMES verbindt zich ertoe om op een met redenen omkleed verzoek van de nationale autoriteiten de relevante informatie over de pseudo-machine in de meest geschikte vorm mee te delen. Deze inbouwverklaring voor niet voltooide machines en deze verklaring van overeenstemming worden afgegeven onder de uitsluitende verantwoordelijkheid van de fabrikant./Toto částečně zkompletované strojní zařízení nesmí být uvedeno do provozu, dokud nebude prohlášeno za vyhovující směrnici 2006/42/ES o strojních zařízeních. SAMES smí sestavit technickou dokumentaci. Společnost SAMES se zavazuje, že na odůvodněnou žádost vnitrostátních orgánů předá příslušné informace o neúplném strojním zařízení v nejvhodnější formě. Toto prohlášení o zabudování neúplného strojního zařízení a toto prohlášení o shodě jsou vydány na výhradní odpovědnost výrobce. /Denna delvis fullbordade maskin får inte tas i bruk förrän den slutliga maskinen i vilken den ska byggas in har förklarats överensstämma med direktiv 2006/42/EG om maskiner. Sames har rätt att sammanställa den tekniska dokumentationen. Sames förbinder sig att på motiverad begäran av de nationella myndigheterna överlämna relevant information om den delvis färdigställda maskinen i lämpligast möjliga form. Denna försäkran om inbyggnad av delmaskiner och denna försäkran om överensstämmelse utfärdas på tillverkarens eget ansvar./Denne delmaskine må ikke tages i brug, før den endelige maskine, som den skal indbygges i, er erklæret i overensstemmelse med direktiv 2006/42/EF om maskiner. Sames har tilladelse til at udarbejde den tekniske dokumentation. Sames forpligter sig til efter begrundet anmodning fra de nationale myndigheder at fremsende relevante oplysninger om delmaskinerne i den mest hensigtsmæssige form. Denne erklæring om indbygning af delmaskiner og denne overensstemmelseserklæring udstedes udelukkende på fabrikantens ansvar. /Tätä puolivalmista konetta ei saa ottaa käyttöön ennen kuin lopullinen kone, johon se on tarkoitus liittää, on ilmoitettu konedirektiivin 2006/42/EY mukaiseksi. Sames saa laatia tekniset asiakirjat. Sames sitoutuu toimittamaan kansallisten viranomaisten perustellusta pyynnöstä merkityksylliset tiedot keskeneräisestä koneesta sopivimmassa muodossa. Tämä ilmoitus puolivalmisteen sisällyttämisestä koneeseen ja tämä vaatimustenmukaisuusvakuutus annetaan valmistajan yksinomaisella vastuulla./Seda osaliselt komplekteeritud masinat ei tohi kasutusele võtta enne, kui lõplik masin, millesse see paigaldatakse, on deklareeritud vastavalt masinadirektiivile 2006/42/EÜ. Sames il on lubatud koostada tehnilist dokumentatsiooni. Sames kohustub riiklike ametiasutuste põhjendatud taotluse korral edastama asjakohast teavet osaliselt komplekteeritud masina kohta kõige asjakohasemal kujul. Käesolev osaliselt komplekteeritud masina paigaldamise deklaratsioon ja vastavusdeklaratsioon antakse välja tootja ainuvastutusel. /Šo daļēji komplektēto mašīnu nedrīkst nodot ekspluatācijā, kamēr galīgā mašīna, kurā tā tiks iebūvēta, nav deklarēta kā atbilstoša Direktīvai 2006/42/EK par mašīnām. Sames ir atļauts sastādīt tehnisko dokumentāciju. Sames apņemas pēc valsts iestāžu pamatota pieprasījuma vispiemērotākajā formā nosūtīt attiecīgo informāciju par daļēji komplektētas mašīnas iekļaušanas deklarāciju un šo atbilstības deklarāciju izdod vienīgi uz ražotāja atbildību./Šios iš dalies sukomplektuotos mašinos neturi būti pradėtos eksploatuoti tol, kol galutinė mašina, į kurią jos bus įmontuotos, nebus pripažinta atitinkančia Direktyvos 2006/42/EB dėl mašinų reikalavimus. Sames leidžiama parengti techninius dokumentus. Sames įsipareigoja, atsakydama į pagrįstą nacionalinių valdžios institucijų prašymą, perduoti atitinkamą informaciją apie iš dalies sukomplektuotas mašinas tinkamiausia forma. Ši iš dalies sukomplektuotos mašinos įmontavimo deklaracija ir ši atitikties deklaracija išduodamos išimtinai gamintojo atsakomybe./ Тази частично окомплектована машина не трябва да се пуска в експлоатация, докато крайната машина, в която тя ще бъде вградена, не бъде декларирана в съответствие с Директива 2006/42/ЕО относно машините. На Sames е разрешено да състави техническата документация. Sames се задължава да предаде, в отговор на обосновано искане от страна на националните органи, съответната информация за частично комплектованата машина в най-подходящата форма. Настоящата декларация за вграждане на частично комплектувана машина и настоящата декларация за съответствие се издават на изключителна отговорност на производителя./Ezt a részben elkészült gépet addig nem szabad üzembe helyezni, amíg a végleges gép, amelybe beépítik, nem felel meg a gépekről szóló 2006/42/EK irányelvnek. A Sames jogosult a műszaki dokumentáció összeállítására. A Sames vállalja, hogy a nemzeti hatóságok indokolt kérésére a legmegfelelőbb formában továbbítja a részben kész gépre vonatkozó információkat. A részben kész gép beépítési nyilatkozatát és a jelen megfelelőségi nyilatkozatot a gyártó kizárólagos felelőssége mellett adják ki./Această maşină parţial finalizată nu trebuie să fie pusă în funcţiune până când maşina finală în care urmează să fie încorporată nu a fost declarată în conformitate cu Directiva 2006/42/CE privind maşinile. Sames este autorizată să întocmească documentaţia tehnică. SAMES se angajează să transmită, ca răspuns la o cerere motivată a autorităţilor naţionale, informaţii relevante privind echipamentele tehnice parţial finalizate în forma cea mai adecvată. Prezenta declaraţie de încorporare a echipamentelor tehnice parţial finalizate şi prezenta declaraţie de conformitate sunt emise sub responsabilitatea exclusivă a producătorului. /Το εν λόγω ημιτελές μηχάνημα δεν πρέπει να τεθεί σε λειτουργία έως ότου το τελικό μηχάνημα στο οποίο πρόκειται να ενσωματωθεί δηλωθεί ότι συμμορφώνεται με την οδηγία 2006/42/ΕΚ για τα μηχανήματα. Η Sames επιτρέπεται να συντάσσει τον τεχνικό φάκελο. Η Sames αναλαμβάνει την υποχρέωση να διαβιβάσει, κατόπιν αιτιολογημένου αιτήματος των εθνικών αρχών, τις σχετικές πληροφορίες σχετικά με το ημιτελές μηχάνημα στην καταλληλότερη μορφή. Η παρούσα δήλωση ενσωμάτωσης ημιτελούς μηχανήματος και η παρούσα δήλωση συμμόρφωσης εκδίδονται με αποκλειστική ευθύνη του κατασκευαστή. /Ovi djelomično dovršeni strojevi ne smiju se stavljati u uporabu sve dok se konačni strojevi u koje će biti ugrađeni ne proglase u skladu s Direktivom 2006/42/CE o strojevima. Sames smije sastaviti tehničku dokumentaciju. SAMES se obvezuje, kao odgovor na obrazloženi zahtjev nacionalnih tijela, prenijeti relevantne informacije o djelomično dovršenim strojevima u najprikladnijem obliku. Ova izjava o osnivanju/Toto čiastočne skompletizované strojové zariadenie sa nesmie uviesť do prevádzky, kým konečné strojové zariadenie, do ktorého má byť zabudované, nebude vyhlásené za zhodné so smernicou 2006/42/ES o strojových zariadeniach. Spoločnosť Sames môže zostaviť technickú dokumentáciu. Sames sa zaväzuje, že na základe odôvodnenej žiadosti vnútroštátnych orgánov zašle príslušné informácie o čiastočne skompletizovanom strojovom zariadení v najvhodnejšej forme. Toto vyhlásenie o zabudovaní čiastočne skompletizovaného strojového zariadenia a toto vyhlásenie o zhode sa vydávajú na výhradnú zodpovednosť výrobcu. / Ta delno dokončan stroj se ne sme začeti uporabljati, dokler ni končni stroj, v katerega bo vgrajen, razglašen za skladnega z Direktivo 2006/42/ES o strojih. Sames lahko sestavi tehnično dokumentacijo. Sames se zavezuje, da bo na utemeljeno zahtevo nacionalnih organov posredoval ustrezne informacije o delno dokončanem stroju v najprimernejši obliki. Ta izjava o vgradnji delno dokončanega stroja in ta izjava o skladnosti sta izdani na izključno odgovornost proizvajalca. / Данное частично укомплектованное оборудование не должно вводиться в эксплуатацию до тех пор, пока окончательное оборудование, в которое оно должно быть включено, не будет признано соответствующим Директиве 2006/42/CE по машинному оборудованию. Sames имеет право на составление технической документации. Sames обязуется передать в ответ на мотивированный запрос национальных органов соответствующую информацию о частично укомплектованных машинах в наиболее подходящей форме. Настоящая декларация о включении частично укомплектованных машин и настоящая декларация соответствия выпущены под исключительную ответственность производителя./ この部分的に完成した機械は、組み込まれる最終機械が機械指令2006/42/CEに適合していることが宣言されるまでは、使用開始してはなりません。 Sames は、技術文書の編集を許可されています。Sames は、国家当局からの合理的な要請に応じて、部分的に完成した機械に関す る関連情報を最も適切な形で伝達することを約束します。本書は、製造者の責任において発行されたものです。/该部分完成的机器不得投入使用，直到将其纳入的最终机器被宣布符 合关于机械的指令2006/42/CE。萨姆林公司被允许编撰技术文件。萨姆林公司承诺在国家主管部门提出合理要求的情况下，以最合适的形式传递关于部分完工机器的相关信息。本部分完成机器的声明和本符合性声明由制造商全权负责发布。

DECLARATION OF INCORPORATION OF PARTLY COMPLETED MACHINERY

UK DECLARATION OF CONFORMITY

(1) **The manufacturer herewith declares that the equipment is in conformity with the UK statutory requirements.**

(2) **Equipment type**	FLOWMAX AIRLESS PUMP 40F260		
(3) **Applicable Directives**	2008 No. 1597	(4) **The relevant technical documentation was compiled as specified in annex VII, part B.**	
		The essential health and safety requirements mentioned in Supply of Machinery (Safety) Regulations 2008 have been applied. Articles: 1.1 , 1.1.2 ,1.1.3, 1.1.5 , 1.2 , 1.2.2, 1.2.3, 1.2.4, 1.2.4.1 , 1.2.4.3 , 1.2.6, 1.3 ,1.3.1, 1.3.2, 1.3.3, 1.3.4, 1.3.6, 1.3.7, 1.3.9, 1.4,1.4.1,1.4.2, 1.4.2.1, 1.5, 1.5.2, 1.5.3, 1.5.4, 1.5.5, 1.5.6, 1.5.7, 1.5.8, 1.6, 1.6.1 , 1.6.2, 1.6.3, 1.6.4, 1.7, 1.7.1, 1.7.2	
	(5) **That partly completed machinery is also in conformity with the provisions of**		
	2016 No. 1107	(6) **Marking**	FLOWMAX AIRLESS PUMP 40F260 Ex II 2G Ex h IIB T5 Gb X FLOWMAX AIRLESS PUMPS RANGE Ex II 2G Ex h IIB T1-T6 Gb X Ex h => Protection par sécurité de construction (c) / Protection by constructional safety (c) Conditions spéciales d'utilisation, le signe X indique de se référer aux prescriptions figurant dans le manuel d'instructions qui accompagnent le produit. - Specific conditions of use, X indicates to refer to the prescriptions specified in the instructions manual that accompanies the product.
		(7) **Designated standards**	EN ISO 80079-36 : 2016 EN ISO 80079-37 : 2016 EN 1127-1 : 2019
		(8) **Conformity assessment procedure**	Module A Technical documentation (Annex VIII)
(9) **Approved body**		CML 2503 - Ellesmere Port - United Kingdom	

(10) **This partly completed machinery must not be put into service until the final machinery in which it is to be incorporated has been declared in conformity with Supply of Machinery (Safety) Regulations 2008. Sames is allowed to compil the technical documentation. Sames undertakes to transmit, in response to a reasoned request by the national authorities, relevant information on the partly completed machinery in the most appropriate form. This declaration of incorporation of partly completed machinery and this declaration of conformity are issued under the sole responsibility of the manufacturer.**

Director of the STAINS site - Executive Management (EM)
Hervé WALTER
Established in Stains, on 05th March 2024

DocuSigned by:
Herve Walter
361F833E514C4D1...

(1)	Le Fabricant déclare que le matériel désigné ci-après est conforme à la législation des normes désignées du Royaume-Uni suivante/ Der Hersteller erklärt, dass das nachfolgend bezeichnete Material mit den folgenden Rechtsvorschriften für bezeichnete Normen des Vereinigten Königreichs übereinstimmt/ El fabricante declara que el equipo designado a continuación se ajusta a la siguiente legislación de normas designadas del Reino Unido/ Il fabbricante dichiara che l'attrezzatura designata di seguito è conforme alla seguente legislazione sugli standard del Regno Unito/ O Fabricante declara que o equipamento designado abaixo está em conformidade com a seguinte legislação de normas designada pelo Reino Unido/ Producent oświadcza, że urządzenie wskazane poniżej jest zgodne z następującymi normami wyznaczonymi przez ustawodawstwo Wielkiej Brytanii/ De fabrikant verklaart dat de hieronder aangeduide apparatuur in overeenstemming is met de volgende in het VK geldende wetgeving/ De fabrikant verklaart dat de hieronder aangeduide apparatuur in overeenstemming is met de volgende in het VK geldende wetgeving/ Výrobce prohlašuje, že níže uvedené zařízení je v souladu s následujícími právními předpisy Spojeného království./ Tillverkaren intygar att den nedan angivna utrustningen överensstämmer med följande lagstiftning om brittiska standarder/ Producenten erklærer, at det nedenfor angivne udstyr er i overensstemmelse med følgende lovgivning om britiske standarder/ Valmistaja vakuuttaa, että jäljempänä mainitut laitteet ovat seuraavien Ison-Britannian lainsäädännön mukaisten standardien mukaisia./ Tootja deklareerib, et allpool nimetatud seadmed vastavad järgmistele Ühendkuningriigi õigusaktidele/ Ražotājs apliecina, ka turpmāk norādītais aprīkojums atbilst šādiem Apvienotās Karalistes tiesību aktiem par norādītajiem standartiem./ Gamintojas pareiškia, kad toliau nurodyta įranga atitinka šiuos Jungtinės Karalystės teisės aktus dėl nurodytų standartų/ Производителят декларира, че оборудването, посочено по-долу, отговаря на следните стандарти, определени от законодателството на Обединеното кралство/ A gyártó kijelenti, hogy az alább megjelölt berendezések megfelelnek a következő brit szabványokra vonatkozó jogszabályoknak/ Producătorul declară că echipamentul desemnat mai jos este în conformitate cu următoarele standarde desemnate de legislația britanică / O κατασκευαστής δηλώνει ότι ο κατωτέρω αναφερόμενος εξοπλισμός συμμορφώνεται με τα ακόλουθα πρότυπα της βρετανικής νομοθεσίας/ Proizvođač ovdje izjavljuje da je oprema u skladu s relevantnim zakonodavstvom Unije o uskladivanju./ Výrobca vyhlasuje, že nižšie uvedené zariadenie je v súlade s nasledujúcimi určenými normami Spojeného kráľovstva / Proizvajalec izjavlja, da je spodaj navedena oprema skladna z naslednjimi standardi, določenimi z zakonodajo Združenega kraljestva/ Производитель заявляет, что оборудование, указанное ниже, соответствует следующим стандартам, установленным законодательством Великобритании/ 製造者は、以下に指定された機器が、以下の英国指定規格の法律 に適合していることを宣言する。/ 制造商声明，下面指定的设备符合以下英国指定的标准法
(2)	Type d'équipement/ Art der Ausrüstung/ Tipo de equipo/ Tipo di attrezzatura/ Tipo de equipamento/ Rodzaj sprzętu/ Type uitrusting/ Typ zařízení/ Typ av anordning/ Type af anordning/ Laitteen tyyppi/ Seadme tüüp/ Iekārtas tips/ Įrangos tipas/ Вид оборудване/ A berendezés típusa/ Tipul de echipament/ Τύπος εξοπλισμού/ Vrsta opreme/ Typ zariadenia/ Vrsta naprave/ Тип оборудования/ 機器の種類/ 设备类型
(3)	Directives applicables/Anwendbare Richtlinien/Directivas aplicables/Direttive applicabili/Directivas aplicáveis/Obowiązujące dyrektywy/Toepasselijke richtlijnen/Platné směrnice/Tillämpliga direktiv/Gældende direktiver/Sovellettavat direktiivit/Kohaldatavad direktiivid/Piemērojamās direktīvas/Taikomos direktyvos/Приложими директиви/Alkalmazandó irányelvek/Directive aplicabile/Ισχύουσες οδηγίες/Primjenjive smjernice/Uplatniteľné smernice/Veljavne directive/Применимые директивы/適用される指令/适用的指令
(4)	La documentation technique pertinente a été compilée comme indiqué à l'annexe VII, partie B./Die einschlägigen technischen Unterlagen wurden zusammengestellt wie in Anhang VII, Teil B beschrieben./La documentación técnica pertinente se recopiló como se especifica en el anexo VII, parte B./La documentazione tecnica pertinente è stata compilata come specificato nell'allegato VII, parte B./A documentação técnica relevante foi compilada conforme especificado no Anexo VII, parte B./Odpowiednia dokumentacja techniczna została opracowana zgodnie z Załącznikiem VII, część B./De relevante technische documentatie is samengesteld als omschreven in bijlage VII, deel B./Příslušná technická dokumentace byla sestavena podle přílohy VII části B./Den relevanta tekniska dokumentationen har sammanställts i enlighet m/ed del B i bilaga VII./Den relevante tekniske dokumentation blev udarbejdet som angivet i bilag VII, del B./Asiaa koskevat tekniset asiakirjat on koottu liitteessä VII olevan B osan mukaisesti./Asjakohane tehniline dokumentatsioon koostati vastavalt VII lisa B-osale./Attiecīgā tehniskā dokumentācija tika apkopota, kā norādīts VII pielikuma B daļā./Atitinkami techniniai dokumentai buvo parengti, kaip nurodyta VII priedo B dalyje./Съответната техническа документация беше съставена, както е посочено в приложение VII, част Б./A vonatkozó műszaki dokumentációt a VII, melléklet B. részében meghatározottak szerint állították össze./Documentația tehnică relevantă a fost întocmită în conformitate cu anexa VII, partea B./Η σχετική τεχνική τεκμηρίωση καταρτίστηκε όπως ορίζεται στο παράρτημα VII, μέρος B./Sastavljena je relevantna tehnička dokumentacija kako je navedeno u Prilogu VII., dio B./Príslušná technická dokumentácia bola zostavená podľa prílohy VII, časť B./Ustrezna tehnična dokumentacija je bila pripravljena, kot je določeno v delu B Priloge VII./Соответствующая техническая документация была составлена, как указано в приложении VII, часть B./ 関連する技術文書は、付属書 VII のパート B に規定されたとおりに編集された。/相关的技术文件是按照附件七B部分的规定编制的。
(5)	Cette quasi-machine est également conforme aux dispositions du/Diese unvollständige Maschine entspricht auch den Bestimmungen der/Esta cuasi-máquina también cumple con las disposiciones de la/Questa quasi-macchina è anche conforme alle disposizioni del/Esta quase- máquina está também em conformidade com as disposições do/Ta quasi-maszyna jest również zgodna z przepisami/Deze niet voltooide machine is eveneens in overeenstemming met de bepalingen van/Toto částečně zkompletované strojní zařízení je rovněž v souladu s ustanovením/Den delvis färdiga maskiner är också i överensstämmelse med bestämmelserna i/Denne kvasi-maskine opfylder også bestemmelserne i/Osittain valmiit koneet ovat myös seuraavien säännösten mukaisia/See kvaasimasin vastab ka sätetele, mis on sätestatud/Ši kvazi- mašina atbilst arī noteikumiem par/Ši iš dalies sukomplektuota mašina taip pat atitinka nuostatas/Тази квази-машина също отговаря на разпоредбите на/Ez a részben elkészült gép is megfelel a következő rendelkezéseknek/Această cvasi-mașină îndeplinește, de asemenea, următoarele cerințe/Αυτή η ημιανή πλημμή επίσης τις ακόλουθες απαιτήσεις/Ovaj kvazi-stroj također je u skladu s odredbama/Tento kvázi-stroj je tiež v súlade s ustanoveniami/Ta kvazi stroj je skladen tudi z določbami/Эта частично укомплектованная техника также соответствует положениям/この準機械は、にも準拠しています/ 这种准机器 也符合规定
(6)	Marquage/ Markierung/Marcado/Marcatura/Marcação/Znakowanie/Markering/Označení/Märkning/Mærkning/Merkintä/Märgistus/Markējums/Ženklinimas/Маркировка/Jelölés/Marcare/Ζήμανση/Obilježava/Označovanie /Označevanje/Маркировка/マーキング / 标识
(7)	Normes désignées/Bezeichnete Normen /Normas designadas /Norme designate /Normas designadas /Normy wyznaczone / Aangewezen normen/Určené normy /Utpekade standarder /Udpegede standarder /Nimetyt standardit /Määratud standardid /Izraudzītie standarti /Paskirtieji standartai /Определени стандарти /Kijelölt szabványok /Standarde desemnate /Καθορισμένα πρότυπα /Određeni standardi /Určené normy /Določeni standardi /Назначенные стандарты /指定された規格 /指定的标准
(8)	Procédure d'évaluation de la conformité/Verfahren der Konformitätsbewertung/Procedimiento de evaluación de la conformidad/Procedura di valutazione della conformità/Procedimento de avaliação da conformidade/Procedura oceny zgodności/Conformiteitsbeoordelingsprocedure/Postup posuzování shody / Förfarande för bedömning av överensstämmelse/Procedure for overensstemmelsesvurdering /Vaatimustenmukaisuuden arvioinfimenettely / Vastavushindamismenetlus/Atbilstības novērtēšanas procedūra /Atitikties vertinimo procedūra /Процедура за оценка на съответствието /Megfelelőségértékelési eljárás / Procedura de evaluare a conformității/Διαδικασία αξιολόγησης της συμμόρφωσης /Postupak ocjene usklađenosti /Postup posudzovania zhody /Postopek ugotavljanja skladnosti /Процедура оценки соответствия / 適合性評価手順/ 符合性评估程序
(9)	Organisme agréé/Zugelassene Stelle/Organismo aprobado/Corpo approvato/Organismo aprovado/Zatwierdzony organ/Goedgekeurde instantie/Schválený organ/Godkänt organ/Godkendt organ/Hyväksytty elin/Heakskiidetud asutus/Apstiprinātā iestāde/Patvirtinta įstaiga/Одобрен орган/Jóváhagyott szerv/Organism aprobat/Εγκεκριμένος φορέας/Odobren tijelo/Schválený organ/Odobreni organ/Утвержденный орган/認定機関/认可机构
(10)	Cette quasi-machine ne doit pas être mise en service avant que la machine finale dans laquelle elle doit être incorporée n'ait été déclarée conforme à la réglementation de 2008 sur la fourniture de machines (sécurité). Sames est autorisé à établir la documentation technique. Sames s'engage à transmettre, en réponse à une demande motivée des autorités nationales, les informations pertinentes sur la quasi-machine sous la forme la plus appropriée. Cette déclaration d'incorporation de quasi-machine et cette déclaration de conformité sont délivrées sous la seule responsabilité du fabricant. /Diese unvollständige Maschine darf erst dann in Betrieb genommen werden, wenn die endgültige Maschine, in die sie eingebaut werden soll, als konform mit der Verordnung über die Lieferung von Maschinen (Sicherheit) 2008 erklärt wurde. Sames ist berechtigt, die technischen Unterlagen zusammenzustellen. Sames verpflichtet sich, auf begründetes Ersuchen der nationalen Behörden die relevanten Informationen über die unvollständige Maschine in der am besten geeigneten Form zu übermitteln. Diese Konformitätserklärung wird unter der alleinigen Verantwortung des Herstellers ausgestellt Der Hersteller einer unvollständigen Maschine und diese Konformitätserklärung werden unter der alleinigen Verantwortung des Herstellers ausgestellt/Esta cuasi máquina no debe ponerse en servicio hasta que la máquina definitiva a la que se incorpore haya sido declarada conforme a la normativa de suministro de maquinaria (seguridad) de 2008. Sames está autorizado a elaborar la documentación técnica. Sames se compromete a transmitir, en respuesta a una solicitud motivada de las autoridades nacionales, la información pertinente sobre la cuasi máquina en la forma más adecuada. Esta declaración de conformidad se emite bajo la única responsabilidad del fabricante de las cuasi máquinas y la presente declaración de conformidad se emiten bajo la única responsabilidad del fabricante. /Questa quasi-macchina non deve essere messa in servizio prima che la macchina finale in cui sarà incorporata sia stata dichiarata conforme al Supply of Machinery (Safety) Regulations 2008. Sames è autorizzata a compilare la documentazione tecnica. Sames si impegna a trasmettere, su richiesta motivata delle autorità nazionali, le informazioni pertinenti sulla quasi-macchina nella forma più appropriata. La presente dichiarazione di conformità viene rilasciata sotto la sola responsabilità del fabbricante della quasi-macchina e la presente dichiarazione di conformità sono rilasciati sotto l'esclusiva responsabilità del fabbricante. /Esta maquinaria parcialmente concluída não deve ser posta em serviço até que a máquina final na qual vai ser incorporada tenha sido declarada em conformidade com o Regulamento de Fornecimento de Máquinas (Segurança) de 2008. A Sames está autorizada a compilar a documentação técnica. A Sames compromete-se a transmitir, em resposta a um pedido fundamentado das autoridades nacionais, as informações relevantes sobre as quase-máquinas completas na forma mais apropriada. A presente declaração de conformidade é emitida sob a exclusiva responsabilidade do fabricante. de máquinas parcialmente concluídas e esta declaração de conformidade são emitidas sob a exclusiva responsabilidade do fabricante. /Ta maszyna nieukończona nie może zostać oddana do użytku do czasu, gdy maszyna końcowa, do której ma zostać wbudowana, zostanie uznana za zgodną z przepisami Supply of Machinery (Safety) Regulations 2008. Sames ma prawo do sporządzenia dokumentacji technicznej. Sames zobowiązuje się do przekazania, w odpowiedzi na uzasadnione żądanie władz krajowych, odpowiednich informacji o maszynie nieukończonej w najbardziej odpowiedniej formie. Niniejsza deklaracja zgodności została wydana na wyłączną odpowiedzialność producenta maszyny nieukończonej oraz niniejszą deklarację zgodności wydaje się na wyłączną odpowiedzialność producenta. /Deze niet voltooide machine mag niet in bedrijf worden gesteld voordat voor de afgewerkte machine waarin zij zal worden ingebouwd, een verklaring is afgegeven dat zij in overeenstemming is met de Voorschriften voor de levering van machines (Veiligheid) 2008. Het is Sames toegestaan de technische documentatie samen te stellen. Sames verbindt zich ertoe om op een met redenen omkleed verzoek van de nationale autoriteiten de relevante informatie over de niet voltooide machine in de meest geschikte vorm mee te delen. Deze verklaring van overeenstemming wordt afgegeven onder de uitsluitende verantwoordelijkheid van de fabrikant van niet voltooide machines en deze verklaring van overeenstemming worden verstrekt onder de uitsluitende verantwoordelijkheid van de fabrikant. /Toto částečně zkompletované strojní zařízení nesmí být uvedeno do provozu, dokud nebude prohlášeno, že konečné strojní zařízení, do kterého má být zabudováno, je v souladu s předpisy o dodávkách strojních zařízení (bezpečnost) z roku 2008. Společnost Sames smí sestavit technickou dokumentaci. Společnost Sames se zavazuje, že na odůvodněnou žádost vnitrostátních orgánů předá příslušné informace o částečně zkompletovaném strojním zařízení v nejvhodnější formě. Toto prohlášení o shodě je vydáno na výhradní odpovědnost výrobce. neúplného strojního zařízení a toto prohlášení o shodě se vydávají na výhradní odpovědnost výrobce. /Denna delvis färdigbyggda maskin får inte tas i bruk förrän den slutliga maskinen i vilken den ska ingå har förklarats överensstämma med Supply of Machinery (Safety) Regulations 2008. Sames har rätt att sammanställa den tekniska dokumentationen. Sames förbinder sig att på motiverad begäran av de nationella myndigheterna överlämna relevant information om den delvis färdigställda maskinen i lämpligast möjliga form. Denna försäkran om överensstämmelse utfärdas på tillverkarens eget ansvar. av en delvis färdigställd maskin och denna försäkran om överensstämmelse utfärdas på tillverkarens eget ansvar. /Denne delmaskine må ikke tages i brug, før den endelige maskine, som den skal indbygges i, er erklæret i overensstemmelse med Supply of Machinery (Safety) Regulations 2008. Sames har tilladelse til at udarbejde den tekniske dokumentation. Sames forpligter sig til på begrundet anmodning fra de nationale myndigheder at fremsende relevante oplysninger om den delmaskine i den mest hensigtsmæssige form. Denne overensstemmelseserklæring udstedes udelukkende på fabrikantens ansvar. af delmaskiner og denne overensstemmelseserklæring udstedes på fabrikantens eget ansvar/Tätä puolivalmista konetta ei saa ottaa käyttöön ennen kuin lopullinen kone, johon se on tarkoitus liittää, on ilmoitettu vuoden 2008 koneiden toimittamista (turvallisuus) koskevien säännösten mukaiseksi. Sames saa laatia tekniset asiakirjat. Sames sitoutuu toimittamaan kansallisten viranomaisten perustellusta pyynnöstä asianmukaisimmat tiedot keskeneräisestä koneesta sopivimmassa muodossa. Tämä vaatimustenmukaisuusvakuutus annetaan valmistajan yksinomaisella vastuulla. ja tämä vaatimustenmukaisuusvakuutus annetaan valmistajan yksinomaisella vastuulla. /Seda osaliselt komplekteeritud masinat ei tohi kasutusele võtta enne, kui lõplik masin, millesse see paigaldatakse, on deklareeritud vastavalt 2008. aasta masinate tarnimise (ohutuse) eeskirjadele. Samesil on lubatud koostada tehnilist dokumentatsiooni. Sames kohustub riiklike ametiasutuste põhjendatud taotluse korral edastama asjakohast teavet osaliselt komplekteeritud masina kohta kõige asjakohasemal kujul. Käesolev vastavusdeklaratsioon antakse välja tootja ainuvastutusel. Osaliselt komplekteeritud masinaid ja käesolevat vastavusdeklaratsiooni väljastab tootja ainuisikuliselt. /Šo daļēji komplektēto mašīnu nedrīkst nodot ekspluatācijā, kamēr galīgā mašīna, kurā tā tiks iebūvēta, nav deklarēta kā atbilstoša 2008. gada Mašīnu piegādes (drošības) noteikumiem. Sames ir atļauts sastādīt tehnisko dokumentāciju. Sames apņemas pēc valsts iestāžu pamatota pieprasījuma vispiemērotākajā formā nosūtīt attiecīgo informāciju par daļēji komplektēto mašīnu. Par šīs atbilstības deklarācijas izdošanu ir atbildīgs vienīgi ražotājs. Daļēji komplektētas mašīnas un šo atbilstības deklarāciju izdod vienīgi uz ražotāja atbildību. /Ši iš dalies sukomplektuota mašina negali būti pradėta eksploatuoti tol, kol galutinė mašina, į kurią ji bus įmontuota, nebus pripažinta atitinkančia 2008 m. Mašinų tiekimo (saugos) taisyklių reikalavimus. Sames leidžiama sudaryti techninius dokumentus. Sames įsipareigoja, atsakydama į pagrįstą nacionalinių valdžios institucijų prašymą, tinkamiausia forma perduoti atitinkamą informaciją apie iš dalies sukomplektuotas mašinas. Ši atitikties deklaracija išduodama išimtinai gamintojo atsakomybe. /Тази частично окомплектована машина не трябва да се пуска в експлоатация, докато крайната машина, в която тя ще бъде вградена, не бъде обявена за съответстваща на Правилата за доставка на машини (безопасност) от 2008 г. На Sames е разрешено да съставя техническата документация. Sames се задължава да предаде, в отговор на обосновано искане от страна на националните органи, съответната информация за частично комплектованата машина в най-подходящата форма. Настоящата декларация за съответствие се издава на пълната отговорност на производителя на частично комплектована машина и настоящата декларация за съответствие се издават на изключителната отговорност на производителя/ Ezt a részben elkészült gépet addig nem szabad üzembe helyezni, amíg a végleges gépet, amelybe beépítik, nem nyilvánították a 2008. évi gépellátási (biztonsági) előírásoknak megfelelőnek. A Sames jogosult a műszaki dokumentáció összeállítására. A Sames vállalja, hogy a nemzeti hatóságok indokolt kérésére a legmegfelelőbb formában továbbítja a részben kész gépre vonatkozó információkat. Ezt a megfelelőségi nyilatkozatot a gyártó kizárólagos felelőssége mellett adják ki. A részben kész gépek és a jelen megfelelőségi nyilatkozatot a gyártó kizárólagos felelőssége mellett adják ki./ Această mașină parțial finalizată nu trebuie pusă în funcțiune până când mașina finală în care urmează să fie încorporată nu a fost declarată în conformitate cu Supply of Machinery (Safety) Regulations 2008. Sames este autorizată să întocmească documentația tehnică. Sames se angajează să transmită, ca răspuns la o cerere motivată a autorităților naționale, informații relevante privind echipamentele tehnice parțial finalizate în forma cea mai adecvată. Prezenta declarație de conformitate este emisă sub responsabilitatea exclusivă a producătorului a echipamentelor tehnice parțial finalizate și prezenta declarație de conformitate sunt emise pe răspunderea exclusivă a producătorului. / Το παρόν ημιτελές μηχάνημα δεν πρέπει να τεθεί σε λειτουργία πριν το τελικό μηχάνημα στο οποίο πρόκειται να ενσωματωθεί δηλωθεί ότι συμμορφώνεται με τους κανονισμούς του 2008 για την προμήθεια μηχανημάτων (ασφάλεια). Η Sames επιτρέπεται να συντάσσει την τεχνική τεκμηρίωση. Η Sames αναλαμβάνει την υποχρέωση να διαβιβάσει, κατόπιν αιτιολογημένου αιτήματος των εθνικών αρχών, τις σχετικές πληροφορίες σχετικά με το ημιτελές μηχάνημα στην πλέον κατάλληλη μορφή. Η παρούσα δήλωση συμμόρφωσης εκδίδεται με αποκλειστική ευθύνη του κατασκευαστή. των ημιτελών μηχανημάτων και η παρούσα δήλωση συμμόρφωσης εκδίδονται με αποκλειστική ευθύνη του κατασκευαστή. /Ovaj djelomično dovršeni strojevi ne smiju biti pušteni u rad sve dok se ne ugradi u koji će se ugraditi u skladu s Pravilnikom o opskrbi strojevima (sigurnost) iz 2008. Sames je ovlašten za izradu tehničke dokumentacije. Sames se obvezuje prenijeti, kao odgovor na obrazloženi zahtjev nacionalnih tijela, relevantne informacije o djelomično dovršenim strojevima u najprikladnijem obliku. Ova izjava o ugradnji djelomično dovršenih strojeva i ova izjava o sukladnosti izdaju se pod isključivom odgovornošću proizvođača. / Toto čiastočne skompletizované strojové zariadenie nesmie byť uvedené do prevádzky, kým nebude vyhlásené, že konečné strojové zariadenie, do ktorého má byť zabudované, je v súlade s predpismi o dodávkach strojových zariadení (bezpečnosť) z roku 2008. Spoločnosť Sames je oprávnená zostaviť technickú dokumentáciu. Spoločnosť Sames sa zaväzuje, že na základe odôvodnenej žiadosti vnútroštátnych orgánov zašle príslušné informácie o čiastočne skompletizovanom strojovom zariadení v najvhodnejšej forme. Toto vyhlásenie o zhode sa vydáva na výhradnú zodpovednosť výrobcu neúplného strojového zariadenia a toto vyhlásenie o zhode sa vydávajú na výhradnú zodpovednosť výrobcu. / Ta delno dokončan stroj se ne sme začeti uporabljati, dokler ni končni stroj, v katerega bo vgrajen, razglašen za skladnega s predpisi o dobavi strojev (varnost) iz leta 2008. Sames lahko sestavi tehnično dokumentacijo. Sames se zavezuje, da bo na utemeljeno zahtevo nacionalnih organov posredoval ustrezne informacije o delno dokončanem stroju v najprimernejši obliki. Ta izjava o skladnosti je izdana na izključno odgovornost proizvajalca delno dokončanih strojev in ta izjava o skladnosti sta izdani na izključno odgovornost proizvajalca. / Данное частично укомплектованное оборудование не должно вводиться в эксплуатацию до тех пор, пока окончательное оборудование, в которое оно должно быть включено, не будет признано соответствующим Правилам поставки оборудования (безопасность) 2008 года. Sames имеет право составлять техническую документацию. Компания Sames обязуется передать в ответ на мотивированный запрос/ национальных органов соответствующую информацию о частично укомплектованном оборудовании в наиболее подходящей форме. Настоящая декларация соответствия выпускается под исключительную ответственность изготовителя частично укомплектованных машин и настоящая декларация о соответствии выпущены под исключительную ответственность изготовителя. / この部分的に完成した機械は、組み込まれる最終機械が Supply of Machinery (Safety) Regulations 2008 に適合していることが宣言されるまで、使用開始してはならない。Sames は、技術文書の編集を許可されています。Sames は、各国当局の合理的な要求に応じて、部分的に完成した機械に関する関連情報を最も適切な形で提供することを約束します。この適合宣言は、製造者の唯一の責任において発行されます。この宣言は、製造者の責任のもとで発行されます。/该部分完成的机器不得投入使用，直到将其纳入的最终机器宣布符合2008年机械供应（安全）条例。萨姆林公司被允许编撰技术文件。萨姆林公司承诺在国家主管部门提出合理要求的情况下，以最合适的形式传递关于部分完成的 机械的相关信息。本符合性声明由部分完成的机器的制造商全权负责发布。本符合性声明由制造商全权负责。

INSTRUCCIONES DE SEGURIDAD Y DE INSTALACIÓN

TRADUCCIÓN DEL LIBRO ORIGINAL

***IMPORTANTE:* Lea con atención todos los documentos antes de almacenar, instalar o poner en marcha el equipo (uso exclusivamente profesional).**

LAS FOTOGRAFÍAS E ILUSTRACIONES NO SON VINCULANTES. LOS MATERIALES ESTÁN SUJETOS A CAMBIOS SIN PREVIO AVISO.

SAMES KREMLIN SAS
13, chemin de Malacher
38 240 - MEYLAN - France
☎ *: 33 (0)4 76 41 60 60*

www.sames-kremlin.com

1. SEGURIDAD

NORMAS GENERALES DE SEGURIDAD

¡OJO! : Este equipo puede ser peligroso si no lo utiliza, lo desmonta y lo vuelve a montar en conformidad con las instrucciones mencionadas en este libro y en todas las Normas Europeas y reglamentación nacional de seguridad aplicables.

Leer con atención todas las instrucciones más adelante antes de poner en marcha el equipo.

Utilizar este equipo supone que el personal ha seguido la formación adecuada.

El responsable de taller debe comprobar que el personal haya leído y entendido todas las instrucciones de seguridad de este equipo, así como las que se refieren a otros componentes y accesorios de la instalación.

Leer con atención todas las instrucciones de utilización y las etiquetas de los equipos antes de poner en marcha el equipo.

Una utilización inadecuada o un funcionamiento inadecuado puede provocar lesiones graves. Este material es sólo para uso profesional. Utilizarlo para el uso al cual se especifica.

Protectores (capó motor, protector de acoplamiento, cárteres,…) se colocan para una utilización segura del material.
El fabricante no se hace responsable, en caso de daños personales, así como de las averías y / o daños del material, resultantes de la destrucción, la ocultación o la retirada total o parcial de los protectores.

No modificar o transformar el material. SAMES KREMLIN suministra o aprueba en exclusiva las piezas y accesorios. Comprobar el material periódicamente. Cambiar las piezas defectuosas o desgastadas.

Nunca ir más allá de las presiones máximas de trabajo de los componentes del equipo.

Siempre respetar las leyes en vigor en materia de seguridad, incendios y electricidad del país donde se utilizará el material. Utilizar productos o disolventes compatibles con las piezas en contacto con el producto (Consultar ficha técnica del fabricante del producto).

PICTOGRAMAS

¡OJO! : PELLIZCO	¡OJO! : ELEVADOR EN MOVIMIENTO	¡OJO! : PARTES EN MOVIMIENTO	¡OJO! : PALETA EN MOVIMIENTO	NO SUPERE ESTA PRESIÓN	¡OJO! : ALTA TENSIÓN
VÁLVULA DE DESPRESURIZACIÓN O DE PURGA	¡OJO! : TUBERÍA BAJO TENSIÓN	OBLIGATORIO LLEVAR GAFAS PROTECTORAS	OBLIGATORIO LLEVAR GUANTES PROTECTORES	RIESGOS DE EMANACIÓN DE PRODUCTO	¡OJO! : PARTES O SUPERFICIES CALIENTES
¡OJO! : ELECTRICIDAD	¡OJO! : RIESGOS DE INFLAMACIÓN	RIESGO DE EXPLOSIÓN	TOMA DE TIERRA	PELIGRO (USUARIO)	PELIGRO LESIONES GRAVES

PELIGROS DE PRESIÓN

La seguridad impone que se monta una válvula de corte **aire de descompresión** en el circuito alimentación del motor de la bomba para dejar correr el aire encerrado cuando se corta esta alimentación. Sin tal precaución, el aire residual del motor puede hacer funcionar la bomba y provocar un accidente grave.

Se debe instalar también una **válvula de purga producto** en el circuito de producto para poder purgarlo (después de cortar el aire al motor y su descompresión) antes de intervenir sobre el equipo. Estas válvulas quedarán cerradas para el aire y abiertas para el producto durante la intervención.

PELIGROS DE INYECCIÓN

La tecnología "ALTA PRESIÓN" impone tomar muchas precauciones; su utilización puede provocar fugas peligrosas. Hay por consecuencia un riesgo de inyección de productos en las partes del cuerpo que están expuestas, lo que puede provocar lesiones graves y posibles amputaciones:

- Una inyección de producto en la piel u otras partes del cuerpo (ojos, dedos...) debe tratarse en urgencia con asistencias médicas apropriadas.
- Nunca dirigir el chorro hacia otra persona. Nunca intentar para el chorro con las manos o los dedos tampoco con trapos,...
- **Seguir imperativemente las etapas de descompresión y de purga** para toda operación de limpieza, comprobación, mantenimiento del material o limpieza de las boquillas de la pistola.
- Para pistolas equipadas con un sistema de seguridad, siempre bloquear el gatillo cuando la pistola no está en marcha.

PELIGROS INCENDIO - EXPLOSIÓN - ARCO ELÉCTRICO - ELECTRICIDAD ESTÁTICA

Una toma de tierra incorrecta, una ventilación insuficiente, llamas o chispas pueden provocar explosión o incendio y causar heridas graves. Para impedir estos riesgos, particularmente durante la utilización de las bombas, es conveniente seguir las instrucciones siguientes :

- Conectar a la tierra el material, las piezas a tratar, los bidones de producto y de limpieza,
- Comprobar la correcta ventilación de la zona,
- Mantener la zona de trabajo limpia y sin trapos, papeles, disolventes,
- No hacer funcionar conmutadores eléctricos en presencia de vapores o durante las aplicaciones,
- Interrumpir inmediatamente la aplicación en presencia de arcos eléctricos,
- Almacenar todos los líquidos fuera de la zona de trabajo,
- Utilizar productos cuyo punto de inflamación es lo más alto posible, para impedir todo riesgo de formación de los gases y vapores inflamables (consultar los datos de seguridad de los productos),
- Equipar los bidones con tapas para reducir la difusión de gas y vapores en la cabina.

PELIGROS DE LOS PRODUCTOS TÓXICOS

Los productos o vapores tóxicos pueden provocar heridas graves en contacto con el cuerpo, los ojos, bajo la piel, pero también por inyección o inhalación.

Es imperativo:

- Conocer el tipo de producto utilizado y los peligros que representa,
- Almacenar los productos en zonas apropriadas,

- Colocar el producto utilizado durante la aplicación en un recipiente adecuado,
- Vaciar los productos en conformidad con la legislación del país donde se utiliza el material,
- Llevar ropa y protecciones adecuadas,

Llevar gafas, orejeras, guantes, zapatos, monos protectores y máscaras para las vías respiratorias. (Consultar el capítulo "Protección indvidual" de la guía de selección SAMES KREMLIN).

¡OJO!

Prohibido utilizar disolventes con base de hidrocarburo halogenado, así como productos que contienen estos disolventes en presencia de **aluminio** o **cinc**. Al no respetar estas instrucciones, el usuario se expone a riesgos de explosión que provocan heridas graves o mortales.

PRECONIZACIONES RELATIVAS A LOS EQUIPOS

Protectores (capó motor, protector de acoplamiento, cárteres,…) se colocan para una utilización segura del material.
El fabricante no se hace responsable, en caso de daños personales, así como de las averías y / o daños del material, resultantes de la destrucción, la ocultación o la retirada total o parcial de los protectores.

BOMBA

Es imperativo comprobar las compatibilidades de los motores y de las bombas antes de acoplarlos, así como leer y entender las instrucciones particulares de seguridad. Estas instrucciones se encuentran en los libros de instrucciones de las bombas.

El motor neumático está derstinado a acoplarse con una bomba. Nunca modificar el sistema de acoplamiento. Dejar las manos fuera de las piezas en movimiento. Estas piezas deben ser limpias. Antes de poner en marcha o utilizar la bomba, leer con atención las ETAPAS DE DESCOMPRESIÓN. Comprobar que las válvulas de aire de descompresión y de purga funcionen correctamente.

TUBERÍAS

- Alejar las tuberías de las zonas de circulación, de las piezas en movimiento y de las zonas calientes.
- Nunca exponer las tuberías de producto a temperaturas superiores a 60°C o inferiores a 0°C.
- No utilizar las tuberías para arrastrar o desplazar el material.
- Apretar todos los racores, así como las tuberías y los racores de unión antes de poner en marcha el equipo.
- Comprobar las tuberías regularmente, cambiarlas en caso de desgaste.
- Nunca superar la presión máxima de servicio indicada en la tubería (PMS).

PRODUCTOS EMPLEADOS

Teniendo en cuenta que los usuarios emplean una diversidad de productos, y que es imposible enumerar la totalidad de las características de las substancias químicas, de sus interacciones y de su evolución en el tiempo, SAMES KREMLIN no podrá ser responsable :

- de la incorrecta compatibilidad de los materiales en contacto,
- de los riesgos inherentes para con el personal y el medioambiente,
- de los desgastes, de los desajustes de regulación o del mal funcionamiento del material o de las instalaciones, así como de las calidades del producto final.

El usuario tendrá que identificar e impedir los peligros potenciales inherentes, como vapores tóxicos, incendios o explosiones cuando se utilizan los productos. Tendrá que establecer los riesgos de reacciones inmediatas o debidos a las exposiciones frecuentes sobre el personal.

SAMES KREMLIN declina toda responsabilidad, por heridas corporales o psíquicas o por prejuicios materiales directos o indirectos debidos a la utilización de sustancias químicas.

2. MANIPULACIÓN

☞ **Compruebe el peso y las dimensiones del equipo.**
(↳ consulte párrafo "Características" del libro de instrucciones)

Si el peso o las dimensiones son importantes, el equipo debe manipularse con medios apropriados. Sólo un personal especializado puede llevar a cabo la manipulación y el desplazamiento de la máquina, que se efectuará en un lugar horizontal, correctamente despejado para impedir riesgos de caída y de aplastamiento de personas.

El centro de gravedad no está en el centro de la máquina: efectue a mano una prueba de estabilidad después de levantar el conjunto unos 10 cm máximo.

La manipulación del conjunto (ej.: bomba en elevador) se efectuará mediante una carretilla elevadora cojiendo el conjunto por debajo del chasis.

⚠ **Nota : Cada motor de bomba se equipa con un anillo. Este anillo sirve para elevar una bomba y no debe en ningún caso utilizarse para la manipulación de un conjunto completo.**

3. ALMACENAMIENTO

Almacenamiento antes de instalar el equipo

- Temperatura ambiente de almacenamiento : 0 / +50 °C,
- Proteger el conjunto del polvo, del agua, de la humedad y de los choques.

Almacenamiento después de instalar el equipo :

- Temperatura de funcionamiento : +15 / +35° C,
- Proteger el conjunto del polvo, del agua, de la humedad y de los choques.

4. INSTALACIÓN EN LA ZONA DE TRABAJO

La máquina está en un suelo horizontal, estable (ej : badosa de hormigón).

Los materiales que no son móviles deben fijarse al suelo con medios de fijación adecuados (tornillos, pernos,...) que permiten estabilizarlos durante su utilización.

Para impedir riesgos causados por la electricidad estática, el material, así como sus componentes, deben estar conectados a tierra.

- **Para los equipamientos de bombeo** (bombas, elevadores, chasis…), se fija un hilo de sección 2,5 mm² en el material. Utilizar este hilo para conectar el material “a tierra”.En los casos de medio ambiente severos (protección mecánica del hilo de toma a tierra insuficiente, vibraciones, material móvil…), dónde los daños de la función de toma a tierra son probables, el usuario deberá sustituir al hilo de 2,5 mm. ² proporcionado, por un dispositivo más adaptado a su medio ambiente (hilo de sección más grande, trenza de masa, fijación por terminal a ojal…)

  Hacer controlar la continuidad de la tierra por un electricista cualificado. Si la continuidad de la tierra no está garantizada, comprobar el terminal, el hilo y el punto de toma a tierra. Nunca hacer funcionar el material sin haber solucionado este problema.
- **La pistola** se conecta "a tierra" mediante una tubería de producto o una tubería de aire. En el caso de una pulverización mediante una pistola con bote, la tubería de aire tendrá que ser conductora.
- **Los materiales a pintar** deben también conectarse "a tierra", mediante pinzas con cables, o si están colgados, mediante ganchos que deben estar siempre limpios.

La totalidad de los objetos situados en la zona de trabajo también tienen que conectarse a tierra.

- **Nunca almacenar** más productos inflamables de los necesarios dentro de la zona de trabajo,
- Estos productos deben conservarse en **recipientes homologados** y conectados a tierra,
- Utilizar únicamente **cubos metálicos** conectados a tierra para la utilización de disolventes de limpieza,
- **Prohibido utilizar cartones y papeles** porque no son buenos conductores y a veces pueden ser aislantes.

5. MARCAJE MATERIALES

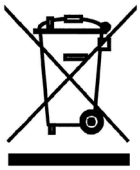

Cada equipo se equipa con una placa de señalización con la razón social del fabricante, la referencia del aparato y los datos importantes para la utilización del aparato (presión, potencia,…) y a veces el logo representado al lado.

Este equipo está diseñado y se concibe con materiales y componentes de alta calidad que pueden ser reciclados y reutilizados.

La directiva europea 2012/19/UE se aplica a todos los equipos marcados con este pictógrama (basura cruzada). Por favor, infórmese de los sistemas de reciclados que existen para los equipos eléctricos y eléctronicos.

Por favor, actue según las normas locales y **no se deshaga del equipo en lugares inapropriados**. Una eliminación correcta de este equipo podrá ayudar a prevenir potenciales consequencias negativas para el medioambiente y la salud.

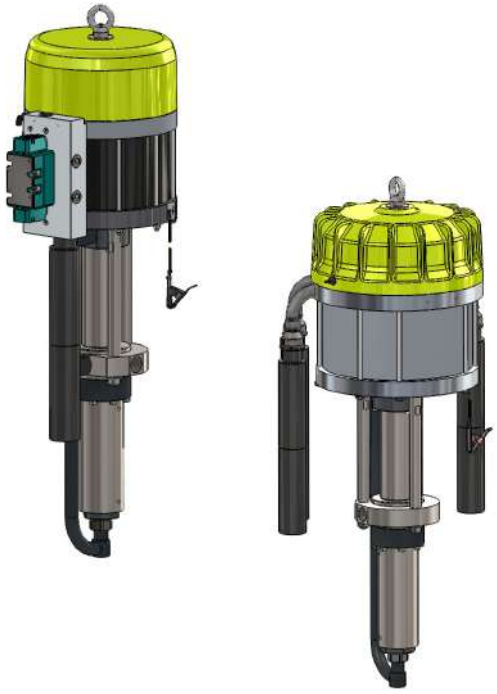

BOMBAS AIRLESS FLOWMAX®

40F260
65F260

Desmontaje / Montaje

TRADUCCIÓN DEL LIBRO ORIGINAL

IMPORTANTE : Lea con atención todos los documentos antes de almacenar, instalar o poner en marcha el equipo (uso exclusivamente profesional).

LAS FOTOGRAFÍAS E ILUSTRACIONES NO SON VINCULANTES. LOS MATERIALES ESTÁN SUJETOS A CAMBIOS SIN PREVIO AVISO.

SAMES KREMLIN SAS
13, chemin de Malacher
38 240 - MEYLAN - France
☎ *: 33 (0)4 76 41 60 60*

www.sames-kremlin.com

OJO :

Antes de intervenir en la bomba, cortar la alimentación en aire comprimido y descomprimir los circuitos.

La bomba es de conformidad a la directiva ATEX y no debe ser modificada, en ningún caso. SAMES KREMLIN no se hace responsable de que esta preconización no sea respetada.

- **REEMPLAZO DE LA SECCIÓN HIDRÁULICA O DEL MOTOR (DOC. 573.407.050 & 573.410.050)**

Protectores (capó motor, protector de acoplamiento, cárteres,…) se colocan para una utilización segura del material.
El fabricante no se hace responsable, en caso de daños corporales, así como de las averías y / o daños del material resultantes de la destrucción, la ocultación o la retirada total o parcial de los protectores.

Para desmontar un elemento de la bomba :

- Desmontar todos los accesorios de la bomba (cañas, filtro) si necesario.
- Dejar a un lado la bomba, si necesario (la bomba está equipada con un gancho de elevación).

Antes de desmontar la parte B o la parte A, Vd. tiene que desmontar el tubo de unión (41)). Hay que :

- Desenroscar la tuerca racor (38) y los tornillos (43 & 45,
- Separar el tubo de unión (41).

La sección hidráulica se compone de 2 subconjuntos :

- la parte superior (subconjunto aspiración con fuelle : A) ➔

- la parte inferior (subconjunto producto : B)

El mantenimiento más corriente se refiere a esta parte. ➔

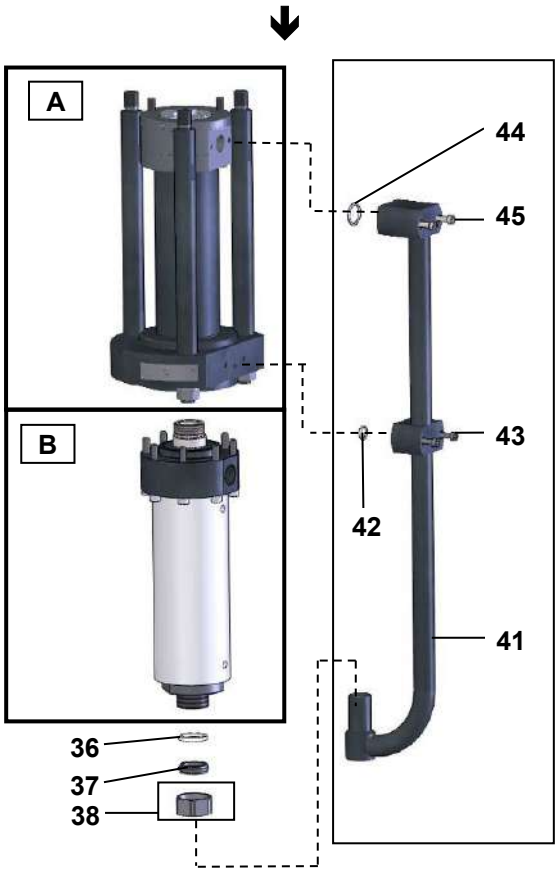

Protectores (capó motor, protector de acoplamiento, cárteres,…) se colocan para una utilización segura del material.
El fabricante no se hace responsable, en caso de daños corporales, así como de las averías y / o daños del material resultantes de la destrucción, la ocultación o la retirada total o parcial de los protectores.

DESMONTAJE / MONTAJE DE LA PARTE INFERIOR (SUBCONJUNTO PRODUCTO (B))

La válvula de aspiración, el cilindro, la válvula de expulsión y la junta GT inferior se desmontan y se cambian sin tener que desconectar la parte producto (B) de la parte aspiración (A).

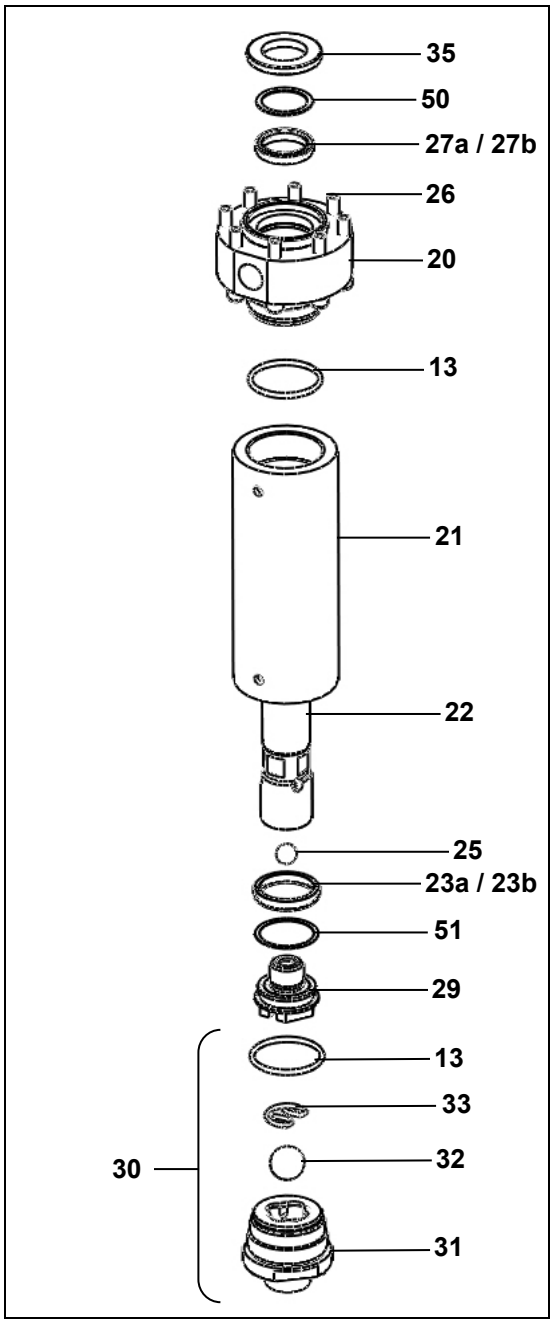

- **VÁLVULA DE ASPIRACIÓN (30)**

  Desmontaje

  Desenroscar la válvula de aspiración (30).

  Nota : Si el cilindro (21) se queda unido a la válvula de aspiración, desenroscar el conjunto y mantener el cilindro (21) mediante un eje introducido en los agujeros del cilindro previsto con este fin.

  Un clips circular (33) mantiene la bola (32) sobre el cuerpo de la válvula (31).

  Limpiar las piezas con el producto de limpieza apropriado.

  Montaje

  Volver a montar la bola (32) y el clips circular (33) en el cuerpo de la válvula de aspiración (31).

  Cambiar la junta (13). Engrasarla.

  ⚠ Engrasar el roscado del cuerpo de la válvula.

  Volver a montar el conjunto válvula (30) en el cilindro (21).

- **CILINDRO (21)**

  El cilindro tiene un agujero en cada extremidad para que el desmontaje sea más fácil.

  Según la pieza que se desenrosque primero, introducir un eje en uno de estos agujeros para desenroscar la otra parte.

  Al volver a montar, cambiar las 2 juntas (13). Engrasarlas.

  ⚠ Engrasar el interior del cilindro (grasa, tipo A1) y en los roscados para impedir dañar la guarnición móvil (grasa, tipo A2) - (Consultar grasas en § Instrucciones de montaje).

- **VÁLVULA DE EXPULSIÓN (29) Y GUARNICIÓN MÓVIL (23A/23B)**

Desmontaje

Desenroscar el cilindro (21) y tirarlo por abajo.

Desenroscar la válvula de expulsión (29) con una llave plana n° 46 manteniendo el pistón (22).

Sacar la bola (28) y la guarnición móvil (junta, 23a/23b).

Limpiar las piezas.

Montaje

Montar una junta nueva (23a/23b). Engrasarla.

➢ **Respetar el orden de montaje de la junta.**

Montar la bola (25) en la válvula de expulsión (29).

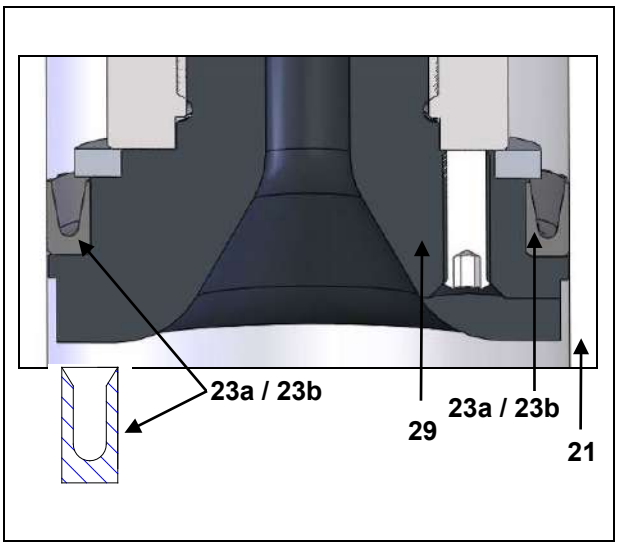

⚠ Engrasar el roscado de la válvula de expulsión (grasa, tipo A2).

Roscar el conjunto en la parte inferior del pistón (22).

DESMONTAJE / MONTAJE DE LA PARTE DE ASPIRACIÓN - SUBCONJUNTO PRODUCTO (A)

El desmontaje de la junta de estanqueidad superior y el fuelle requiere de desconectar la parte producto (B) de la parte aspiración (A).

PROCEDIMIENTO DE SEPARACIÓN

Desmontar el cilindro (21). Eso permite visualizar el pistón (22) de la hidráulica.

➢ Es necesario posicionar el pistón hacia abajo.

⚠ Vd. tiene que posicionar el pistón hacia abajo : ajustar una presión de aire (0,2 a 0,5 bar) en el motor para hacer bajar el pistón (22). Cuando el pistón alcanza el punto más bajo, cerrar la válvula de llegada de aire para impedir que el pistón vuelva a subir.

Quitar las 3 tuercas (11), las arandelas (12).

Tirar la brida de aspiración (1) hacia abajo, hasta que Vd. pueda ver el faldón (6).

Nota: El cilindro (2) debe quedarse asemblado con el palier de aspiración (3).

Desenroscar un poco los 3 tornillos (9) para que el fuelle (5) pueda girar.

Desenroscar completamente el faldón (6) (herramienta : llave plana de 41 mm).

Nota : Vd. puede desmontar uno de los 3 tirantes (7) de la bomba para tener un acceso más fácil al faldón.

Hacer deslizar hacia arriba el conjunto faldón-fuelle para sacar los planos del eje motor (40M).

⚠ **¡Ojo! : el faldón debe quedarse visible.**

Con ayuda de 2 claves, separar el pistón (22) del eje motor (40M) utilizando los platos retirados del eje motor y los de la base del pistón.

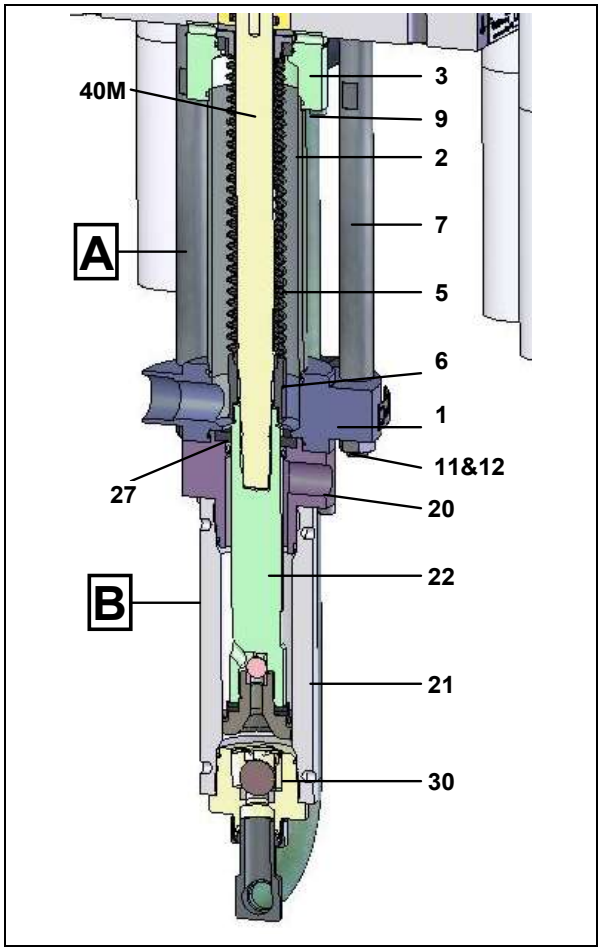

PROCEDIMIENTO DE ACOPLAMIENTO

⚠ Cambiar todas las juntas (8 y 24) y engrasarlas.

Limpiar el roscado del eje del motor (40M) y el roscado del pistón (22) de la bomba.

Hacer bajar el eje motor (ver el § anterior).

⚠ **Aplicar un poco de cola en el roscado del eje motor (Loctite 222).**

Presentar el conjunto pistón hidráulica-brida de expulsión.

Roscar el eje del motor en el pistón de la hidráulica. Bloquear el conjunto.

⚠ **Aplicar un poco de cola en el roscado del pistón de la hidráulica (Loctite 5772).**

➢ **Tirar el faldón (6) hacia abajo, pués roscarlo en el pistón de la hidráulica (22).** (herramienta : llave plana de 41 mm).

Detalle del montaje del faldón (6) en el pistón (22)

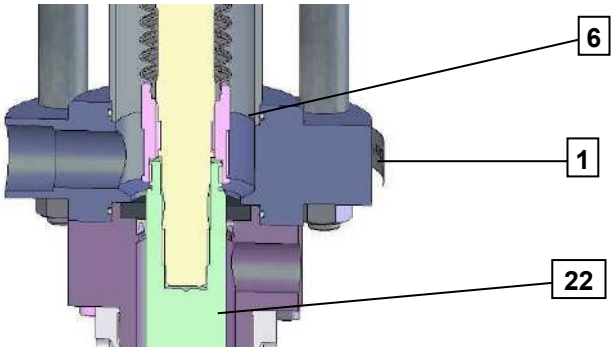

Volver a montar el tirante (7) si fue desmontado.

Montar la brida de aspiración (1).

Bloquear los 3 tornillos (9).

Montar las 3 arandelas y apretar las tuercas (11).

Volver a montar los diferentes elementos de la parte inferior de la bomba como se explica anteriormente (cilindro, tubo de aspiración…).

▪ JUNTA DE ESTANQUEIDAD SUPERIOR (27A/27B)

Desmontaje

Desenroscar los 8 tornillos (26).

Separar la parte producto (A) de la parte aspiración (B).

Quitar el anillo superior (35).

Quitar la junta (27a/27b) tirando la brida de expulsión (20) hacia abajo.

Quitar las juntas tóricas (8 y 24) quiénes se encuentran sobre la brida de aspiración (1).

Montaje

⚠ Engrasar la nueva junta (27a/27b) y montar esta junta (27a/27b) en la brida de expulsión (20).

➢ **Respetar el sentido de montaje de la junta (27a/27b)**.

VISTA DE DETALLE

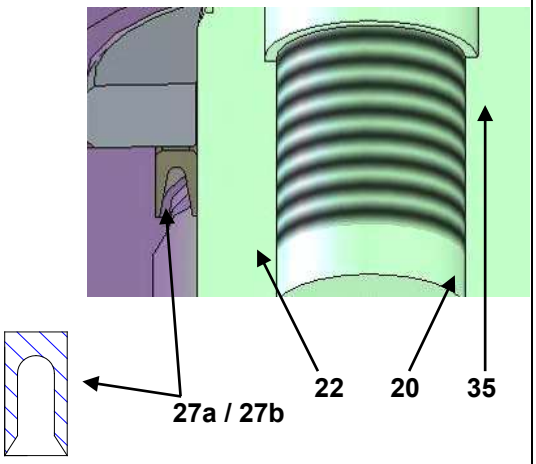

Situar la extremidad superior del pistón (22) en el cono de la herramienta (herramienta de forma cónica suministrada con la bomba - dibujo adjunto).

⚠ Engrasar la herramienta.

Engrasar el pistón.

Introducir el conjunto herramienta-pistón en la brida de expulsión (20), por abajo hacia arriba.

Introducir el conjunto con la junta (la herramienta impide la deterioración de la junta durante el montaje del pistón).

Quitar la herramienta cuando está por encima de la brida (20).

Montar el anillo superior (35).

Cambiar la junta (8) y roscar los 8 tornillos (26)

Acoplar la parte producto (B) con la parte aspiración (A).

- **FUELLE**

Esta operación debe realizarse después de la separación de la parte inferior y la parte superior de la hidráulica y el desmontaje de la junta de estanqueidad superior.

Preparar un conjunto : pistón hidráulica- brida de expulsión siguiendo el procedimiento de cambio de la junta de estanqueidad superior (27a/27b).

Desmontaje

Sacar el cilindro (2) del palier (3).

Separar el palier de aspiración (3) del motor desenroscando los tornillos (9).

Hacer deslizar y dejar a un lado el conjunto fuelle-faldón-brida.

Desmontar la brida fuelle (4) para liberar la parte superior del fuelle.

Desmontar el faldón (6).

Montaje

Preparar un conjunto fuelle-faldón-brida de la manera siguiente :

- Montar el nuevo fuelle (5) en la brida fuelle (4).
- Cambiar la junta (13).

⚠ Engrasar la junta (13) y la brida (4) (grasa, tipo A1).

- Introducir el conjunto en el palier (3),
- Montar el fuelle con fuerza en el faldón (6).
- Montar la brida fuelle superior (14).

Hacer deslizar el conjunto fuelle-faldón-brida alrededor del eje motor.

Orientar y fijar el conjunto en la base motor roscando un poco los 3 tornillos (9).

Nota : Vd. puede desmontar uno de los 3 tirantes (7) de la bomba para que el desmontaje sea más fácil.

Acoplar la parte producto (B) con la parte aspiración (A).

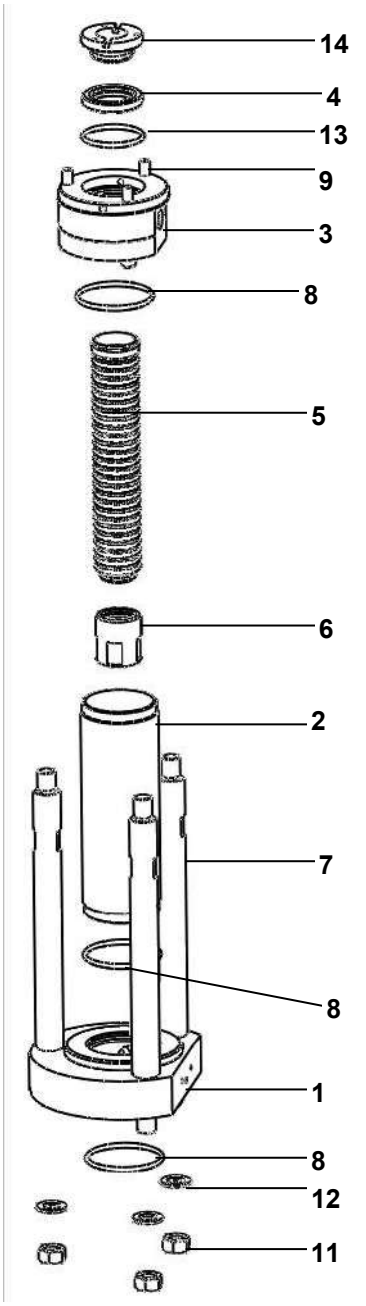

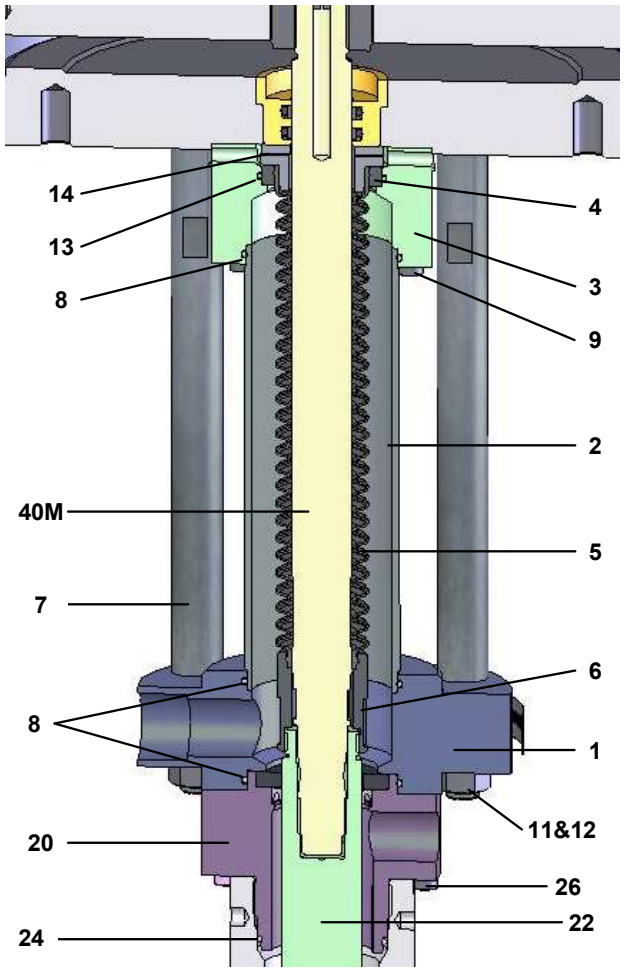

▪ INVERSOR MOTOR (CONSULTAR DOC. 573.087.040)

Protectores (capó motor, protector de acoplamiento, cárteres,…) se colocan para una utilización segura del material.
El fabricante no se hace responsable, en caso de daños corporales, así como de las averías y / o daños del material resultantes de la destrucción, la ocultación o la retirada total o parcial de los protectores.

Desmontar el capó (6 o 31) retirando la tuerca (4 o 33).

Separar la unión muelle (14 o 27) de la leva del bloque inversor (9 o 10).

Desenroscar el bloque inversor retirando los tornillos (11 o 28).

Montar el nuevo inversor efectuando las operaciones en el sentido contrario al desmontaje.

➲ **OJO : Distancia de montaje del muelle del inversor"LIBRE"**
Longitud del roscado idéntico en las 2 patas.

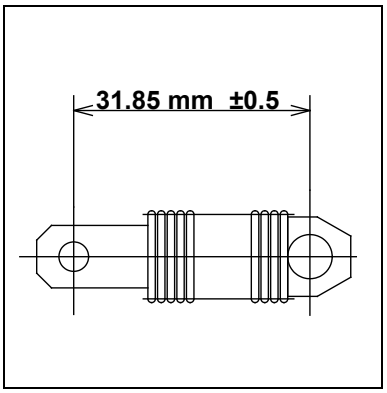

Antes de cada operación de montaje :

- **Limpiar las piezas con un disolvente de limpieza compatible.**
- **Montar juntas nuevas si eso es necesario, sin olvidar de engrasarlas con grasa PTFE.**
- **Lubricar con grasa el pistón y el interior del cilindro para impedir la deterioración de las juntas.**
- **Montar piezas nuevas si eso es necesario.**

▪ GRADOS DE DESGASTE

Las piezas en contacto con el producto se desgatan con el tiempo. Este desgate es más o menos importante según el caudal de utilización (y por tanto el número de ciclos por bomba), de las horas de utilización, pero también del producto utilizado.

En condiciones normales de empleo y de mantenimiento, con productos con una carga normal, que no llevan cuerpos extraños o químicamente agresivos, se puede estimar un tiempo de vida media de:

- **1 millón de ciclos para las juntas de estanqueidad.**
- **10 millones de ciclos para el fuelle.**

INSTRUCCIONES DE MONTAJE

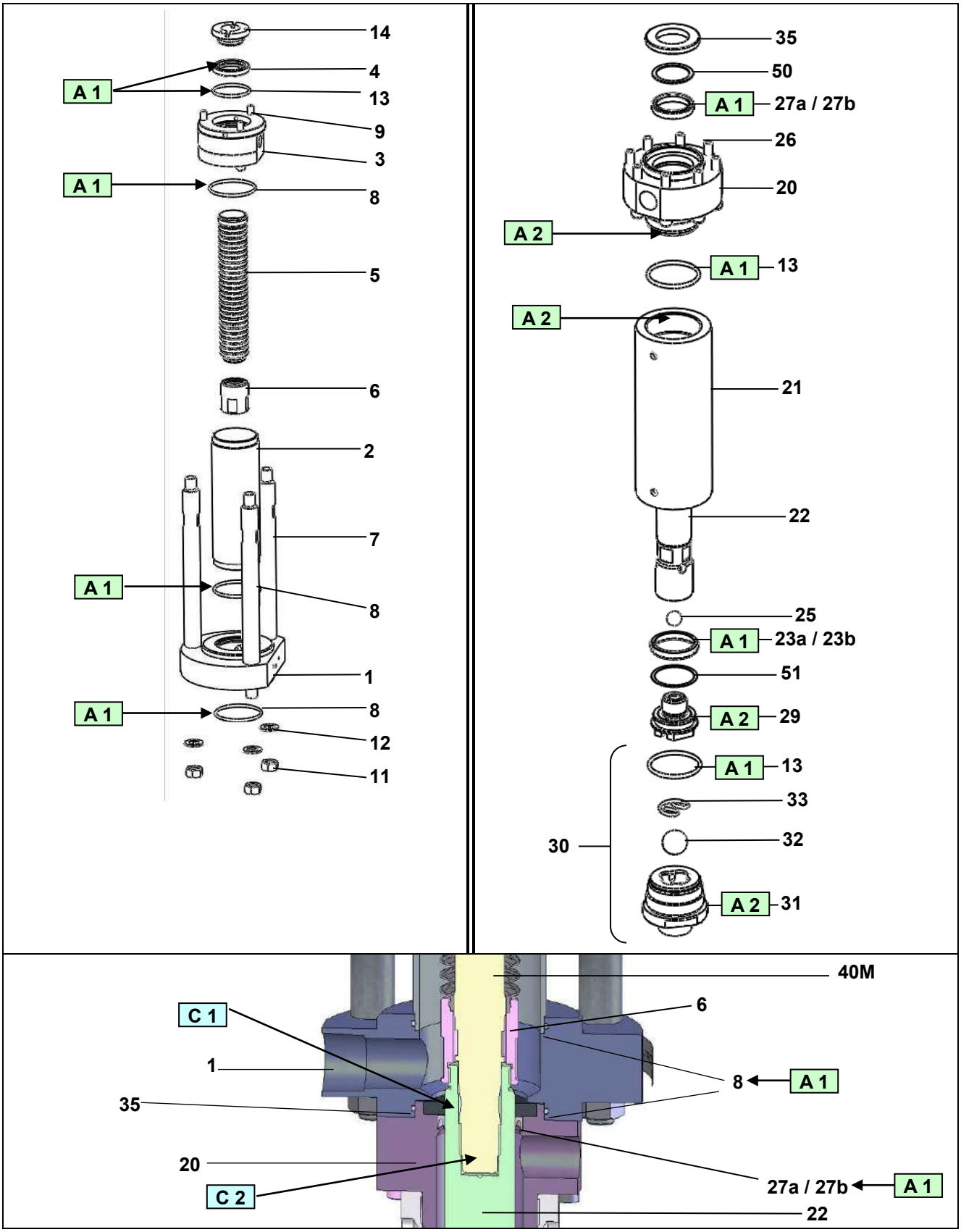

Índice	Instrucción	Descripción	Referencia
A 1	Grasa PTFE	Tubo de grasa PTFE (10 ml)	560.440.101
A 2	Grasa Anti-seize	Caja de grasa (450 g)	560.420.005
C 1	Cola PTFE Para la estanqueidad	Loctite 5772 (50 ml)	554.180.015
C 2	Cola freno suave	Loctite 222 (50 ml)	554.180.010

SAMES KREMLIN

Doc. 573.410.050 Date/Datum/Fecha : 03/08/22 Annule/Cancels/ Ersetzt/Anula : 30/11/08	**Modif. / Änderung :** 40.130F2 → 40F260 (Page / Seite / Página 2) Ind. / Pos. 16	**Pièces de rechange** **Spare parts list** **Ersatzteilliste** **Piezas de repuesto**

POMPE FLOWMAX® AIRLESS®, modèle 40F260	**FLOWMAX® AIRLESS PUMP, model 40F260**
FLOWMAX® AIRLESS PUMPE, Modell 40F260	**BOMBA FLOWMAX® AIRLESS, tipo 40F260**

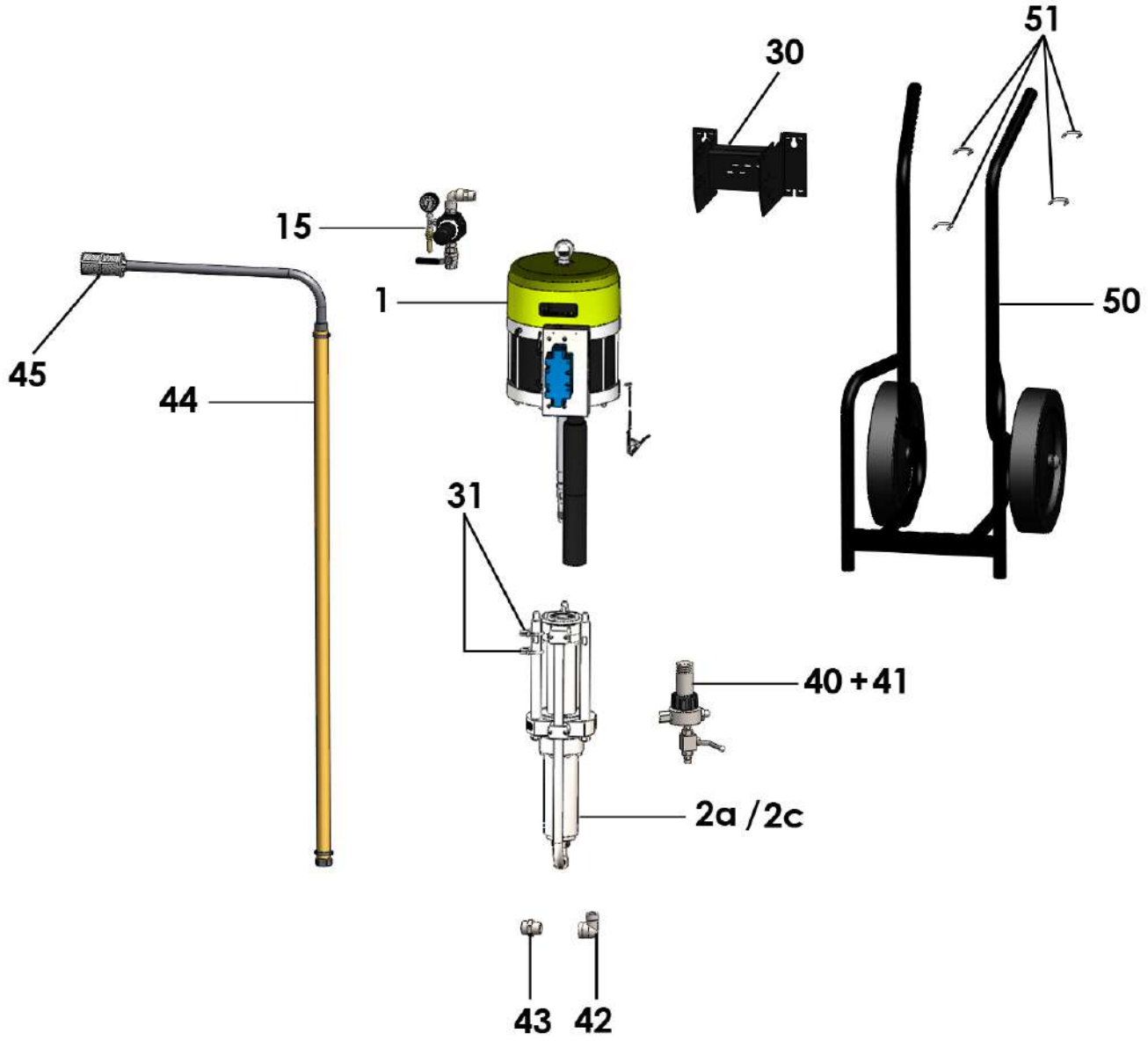

POMPE MURALE, modèle 40F260 avec joints GT	**WALL MOUNTED PUMP, model 40F260 with GT seals**	**#**
WANDANLAGE, Modell 40F260 mit GT Dichtung	**BOMBA MURAL, tipo 40F260 con juntas GT**	**151.871.500**

POMPE MURALE, modèle 40F260 avec joints PU	**WALL MOUNTED PUMP, model 40F260 with PU seals**	**#**
WANDANLAGE, Modell 40F260 mit PU Dichtung	**BOMBA MURAL, tipo 40F260 con juntas PU**	**NC / NS**

Pièces communes - Common parts - Gleiche Teile - Partes comunes

Ind	#	Désignation	Description	Bezeichnung	Denominación	Qté
-	**NC / NS**	**Pompe 40F260 nue**	**Bare pump, model 40F260**	**Pumpe 40F260 nackt**	**Bomba sola, tipo 40F260**	**1**
*1	146 280 200	▪ Moteur 5000.4_2 (voir Doc. 573.411.050)	▪ Air motor, model 5000.4_2 (refer to Doc. 573.411.050)	▪ Luftmotor, 5000.4_2 (siehe Dok. 573.411.050)	▪ Motor, tipo 5000.4_2 (consultar Doc. 573.411.050)	1
15	-	Equipement d'air (voir page 5)	Air supply equipment (refer to page 5)	Luftausrüstung (siehe Seite 5)	Equipo de aire (consultar página 5)	1
30	051 341 206	Support de pompe	Pump bracket	Wandhalterung	Soporte de bomba	1
31	NC / NS	Etrier avec rondelles et écrous	U-bolt with washers and nuts	Schelle mit Scheiben und Muttern	Tirante con arandelas y tuercas	3

Pièces spécifiques - Specific parts - Spezifische Teile - Partes específicas

Mod. 40F260 avec joints GT / with GT seals / mit GT Dichtung / con juntas GT

Ind	#	Désignation	Description	Bezeichnung	Denominación	Qté
*2a	NC / NS	▪ Hydraulique F260 inox (voir Doc. 573.409.050)	▪ Fluid section, model F260 (stainless steel) (refer to Doc. 573.409.050)	▪ Hydraulikteil, F260 Edelstahl (siehe Dok. 573.409.050)	▪ Hidráulica, tipo F260 de inox (consultar Doc. 573.409.050)	1

Mod. 40F260 avec joints PU / with PU seals / mit PU Dichtung / con juntas PU

Ind	#	Désignation	Description	Bezeichnung	Denominación	Qté
*2c	NC / NS	▪ Hydraulique F260 inox avec cartouche PU (voir Doc. 573.409.050)	▪ Fluid section, model F260 (stainless steel) with PU cartridge (refer to Doc. 573.409.050)	▪ Hydraulikteil, F260 Edelstahl mit PU Packung (siehe Dok. 573.409.050)	▪ Hidráulica, tipo F260 de inox con cartucho PU (consultar Doc. 573.409.050)	1

POMPE MURALE, modèle 40F260 avec joints GT avec canne d'aspiration et filtre	**WALL MOUNTED PUMP, model 40F260 with GT seals with suction rod and filter**	**#**
WANDANLAGE, Modell 40F260 mit GT Dichtung mit Saugschlauch und Filter	**BOMBA MURAL, tipo 40F260 con juntas GT con caña de aspiración y filtro**	**151.871.600**

Ind	#	Désignation	Description	Bezeichnung	Denominación	Qté
*-	151 871 500	Pompe murale sans canne d'aspiration	Wall mounted pump without suction rod	Wandanlage ohne Saugschlauch	Bomba mural sin caña de aspiración	1
40	155 581 400	Filtre 3/4 équipé (voir Doc. 573.327.050)	Filter, model 3/4 equipped (refer to Doc. 573.327.050)	Ausgerüsteter Filter, Modell 3/4 (siehe Dok. 573.327.050)	Filtro, tipo 3/4 equipado (consultar Doc. 573.327.050)	1
*41	000 161 112	▪ Tamis n° 12 (280 µ)	▪ Screen n° 12 (280 µ)	▪ Sieb Nr 12 (280 µ)	▪ Tamiz n° 12 (280 µ)	1
42	905 210 404	Coude MF 1" inox	Elbow, model MF 1", stainless steel	Winkelnippel, Edelstahl AG 1" - IG 1"	Codo, tipo MH 1" de inox	1
43	050 102 449	Raccord inox MM 1" - 38 x 150	Fitting, model double male, 1" - 38 x 150 (stainless steel)	Doppelnippel, Edelstahl AG 1" - M 38 x 1,50 AG	Racor de inox, tipo MM 1" - 38 x 150	1
44	049 597 100	Canne d'aspiration inox (∅ 25) avec crépine	Suction rod (stainless steel) with strainer	Saugschlauch mit Siebkorb (Rohr in ES)	Caña de aspiración (inox) con piña	1
*45	149 591 400	▪ Crépine avec manchon	▪ Strainer with sleeve	▪ Siebkorb mit Buchse	▪ Piña con manguito	1

POMPE MURALE, modèle 40F260 avec joints GT sans canne d'aspiration avec filtre	**WALL MOUNTED PUMP, model 40F260 with GT seals without suction rod with filter**	**#**
WANDANLAGE, Modell 40F260 mit GT Dichtung ohne Saugschlauch mit Filter	**BOMBA MURAL, tipo 40F260 con juntas GT sin caña de aspiración con filtro**	**151.871.800**

POMPE MURALE, modèle 40F260 avec joints PU sans canne d'aspiration avec filtre	**WALL MOUNTED PUMP, model 40F260 with PU seals without suction rod with filter**	**#**
WANDANLAGE, Modell 40F260 mit PU Dichtung ohne Saugschlauch mit Filter	**BOMBA MURAL, tipo 40F260 con juntas PU sin caña de aspiración con filtro**	**151.871.660**

Pièces communes - Common parts - Gleiche Teile - Partes comunes

Ind	#	Désignation	Description	Bezeichnung	Denominación	Qté
40	155 581 400	Filtre 3/4 équipé (voir Doc. 573.327.050)	Filter, model 3/4 equipped (refer to Doc. 573.327.050)	Ausgerüsteter Filter, Modell 3/4 (siehe Dok. 573.327.050)	Filtro, tipo 3/4 equipado (consultar Doc. 573.327.050)	1
*41	000 161 112	▪ Tamis n° 12 (280 µ)	▪ Screen n° 12 (280 µ)	▪ Sieb Nr 12 (280 µ)	▪ Tamiz n° 12 (280 µ)	1
43	050 102 449	Raccord inox MM 1" - 38 x 150	Fitting, model double male, 1" - 38 x 150 (SS)	Doppelnippel, Edelstahl AG 1" - M 38 x 1,50	Racor de inox, tipo MM 1" - 38 x 150	1

Pièces spécifiques - Specific parts - Spezifische Teile - Partes específicas

Mod. 40F260 avec joints GT / with GT seals / mit GT Dichtung / con juntas GT

Ind	#	Désignation	Description	Bezeichnung	Denominación	Qté
-	151 871 800	Pompe murale sans canne d'aspiration	Wall mounted pump without suction rod	Wandanlage ohne Saugschlauch	Bomba mural sin caña de aspiración	1

Mod. 40F260 avec joints PU / with PU seals / mit PU Dichtung / con juntas PU

Ind	#	Désignation	Description	Bezeichnung	Denominación	Qté
*-	NC / NS	Pompe murale sans canne d'aspiration	Wall mounted pump without suction rod	Wandanlage ohne Saugschlauch	Bomba mural sin caña de aspiración	1

POMPE SUR CHARIOT, modèle 40F260	**CART MOUNTED PUMP, model 40F260**	**#**
PUMPE 40F260 FAHRBAR	**BOMBA 40F260 SOBRE CARRETILLA**	**151.871.700**

Ind	#	Désignation	Description	Bezeichnung	Denominación	Qté
-	151 871 600	Pompe murale avec canne d'aspiration et filtre	Wall mounted pump with suction rod and filter	Wandanlage mit Saugschlauch und Filter	Bomba mural con caña de aspiración y filtro	1
50	051 231 000	Chariot	Cart	Fahrgestell	Carretilla	1
*51	151 730 114	Pochette 2 étriers, 4 rondelles, 4 écrous	Pack of 2 u-bolts, 4 washers, 4 nuts	Satz mit 2 Schellen, 4 Scheiben, 4 Muttern	Bolsa de 2 tirantes, 4 arandelas, 4 tuercas	2

EQUIPEMENT D'AIR (ind. 15)	AIR SUPPLY EQUIPMENT (ind. 15)
LUFTAUSRÜSTUNG (Pos. 15)	EQUIPO DE AIRE (índ. 15)

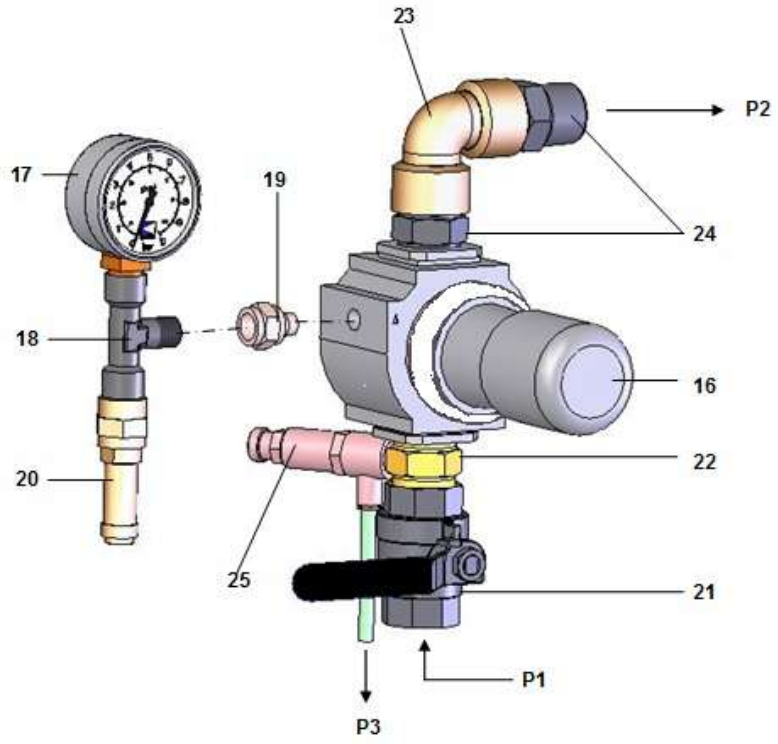

Ind	#	Désignation	Description	Bezeichnung	Denominación	Qté
*16	016 480 000	Détendeur d'air 3/4 0 - 10 bar (volant phosphore)	Air regulator, model 3/4 0 - 10 bar / 0 - 145 psi (phosphorous knob)	Druckminderer, 3/4 0 - 10 bar (phosphor Stellglocke)	Manorreductor, tipo 3/4 0 - 10 bar (pomo fósforo)	1
*17	910 011 402	Manomètre 0 - 10 bar	Gauge, model 0 - 10 bar / 0 - 145 psi	Manometer, 0 - 10 bar	Manómetro, tipo 0 - 10 bar	1
18	552 441	Té 1/4"	Tee, model 1/4"	T-Stück, 1/4"	Té, tipo 1/4"	1
19	552 491	Raccord F 1/4" - M 1/8"	Fitting, model F 1/4" - M 1/8"	Nippel, IG 1/4" - AG 1/8"	Racor, tipo H 1/4" - M 1/8"	1
20	903 080 401	Soupape de décharge	Discharge-valve	Sicherheitsventil	Válvula de seguridad	1
21	903 090 208	Robinet F 3/4	Valve, F 3/4	Absperrhahn, IG 3/4	Grifo, tipo H 3/4	1
22	051 870 151	Raccord MM 3/4 BSP avec piquage	Fitting, model double male, 3/4 BSP	Doppelnippel AG 3/4 BSP	Racor, tipo MM 3/4 BSP	1
23	552 429	Coude FF 3/4"	Elbow, model FF 3/4"	Winkelnippel IG 3/4"	Codo, tipo HH 3/4"	1
24	050 102 215	Raccord MM 3/4 BSP	Fitting, model double male, 3/4 BSP	Doppelnippel AG 3/4 BSP	Racor, tipo MM 3/4 BSP	2
25	903 130 508	Régulateur de pression	Pressure air regulator	Druckreduzierventil	Regulador de presión	1

* Pièces de maintenance préconisées.
* Preceding the index number denotes a suggested spare part.
* Bezeichnete Teile sind empfohlene Ersatzteile.
* Piezas de mantenimiento preventivas.

N C : Non commercialisé.
N S : Denotes parts are not serviceable.
N S : Bezeichnete Teile gibt es nicht einzeln, sondern nur komplett .
N S : no suministrado.

Réglage / Adjustment / Einstellung / Ajuste

P1 = 6 bar max. / 87 psi max.
(arrivée air général / main air inlet / Hauptluft Eingang / llegada aire general)

P2 = 1 → 5,5 bar / 14.5 → 80 psi
(air de puissance / power air / Arbeitsluft / aire de potencia)

P3 = 4 bar max. / 58 psi max.
(air de pilotage / pilot air / Steuerluft / aire de pilotaje)

Le régulateur (25) est préréglé en usine pour délivrer une pression de 4 bar max.

The regulator (25) is preset in the factory to give a maximum pressure of 4 bar / 58 psi.

Der Druckregler (25) ist werksseitig auf einen maximalen Steuerluftdruck von 4 bar eingestellt.

El regulador (25) se regla en la fábrica para suministrar una presión máxima de 4 bar.

ACCESSOIRES - ACCESSORIES - ZUBEHÖR - ACCESORIOS

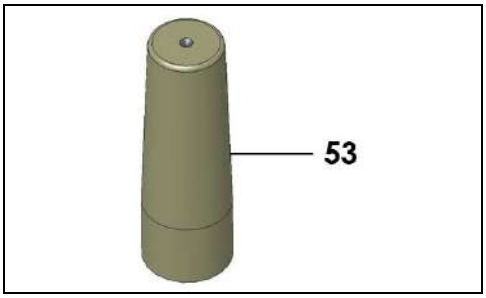

Ind	#	Désignation	Description	Bezeichnung	Denominación	Qté
53	051 881 459	Flamme : outillage pour montage garniture	Piston rod starter tool	Konus zur Montage der Packung	Herramienta para montar guarnición	1

Doc. 573.411.050 Date/Datum/Fecha : 18/12/18 Annule/Cancels/ Ersetzt/Anula : 18/08/16	**Modif. / Änderung :** # 044 630 400 → NC (ind. 10a / Pos. 10a) + # 144 630 720 (ind. 10b / Pos. 10b)	**Pièces de rechange** **Spare parts list** **Ersatzteilliste** **Piezas de repuesto**

MOTEUR A AIR, modèle 5000-4_2	**AIR MOTOR, model 5000-4_2**	**#**
LUFTMOTOR, Modell 5000-4_2	**MOTOR DE AIRE, tipo 5000-4_2**	**146.280.200**

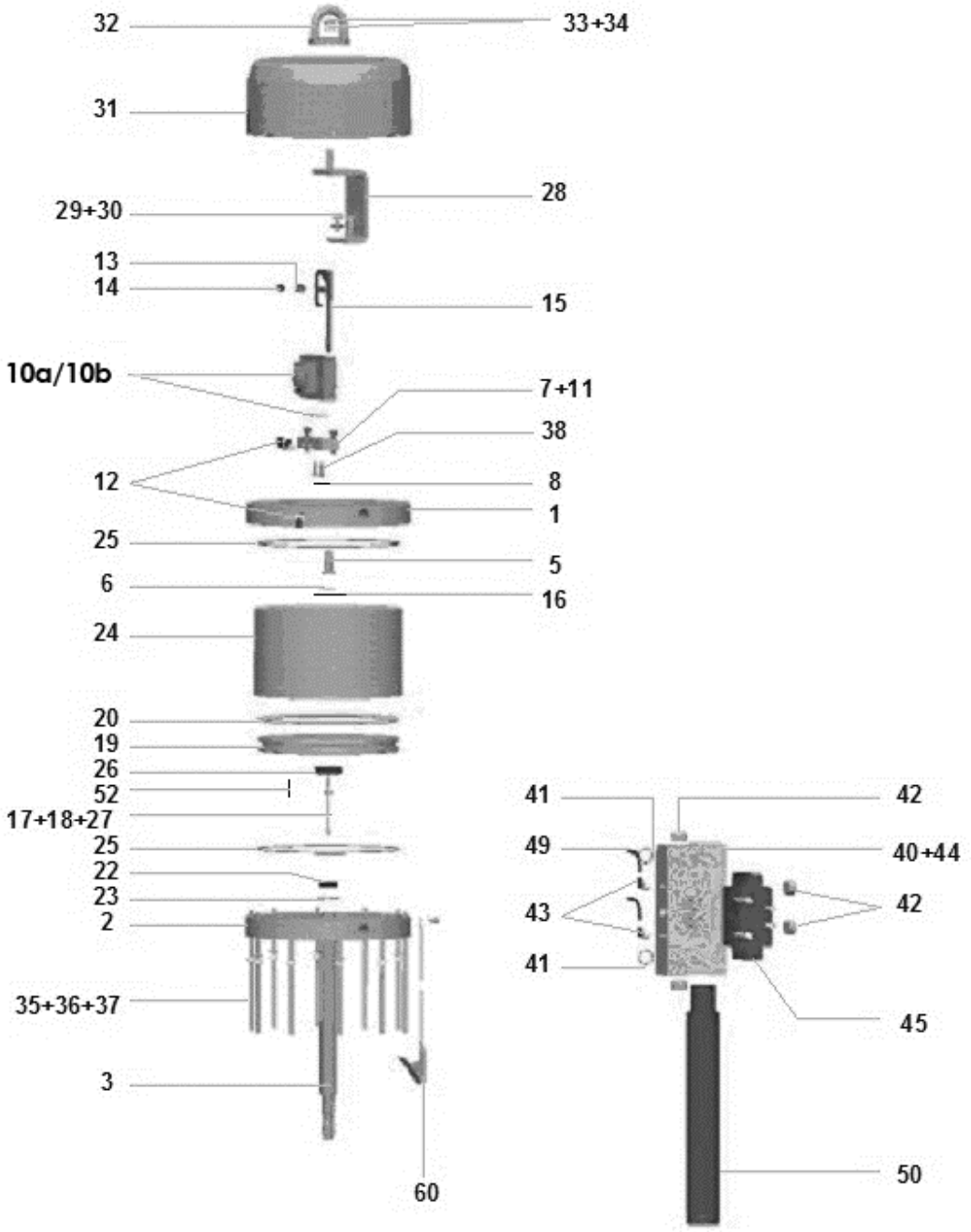

Ind	#	Désignation	Description	Bezeichnung	Denominación	Qté
1	NC / NS	Fond supérieur	Support, upper	Oberer Zylinderflansch	Fondo superior	1
2	NC / NS	Fond inférieur avec bague de guidage	Lower support with bushing guide	Unterer Zylinderflansch mit Führungsbuchse	Fondo inferior con anillo guía	1
3	046 280 202	Tige d'accouplement	Coupling rod	Kupplungsstange	Eje de acoplamiento	1
5	044 570 106	Bague de guidage	Bushing guide	Fûhrungsbuchse	Anillo guía	1
6	144 579 923	Bague R 8 bis (x 10)	Ring, R 8 bis (x 10)	O Ring, R 8 bis (10 St.)	Anillo R 8 bis (x 10)	1
7	046 271 002	Embase du bloc inverseur	Base, reversing-block	Grundplatte, Umsteuerblock	Base bloque inversor	1
8	109 420 257	Bague O Ring (x 10)	O Ring (x 10)	O Ring (10 St.)	Anillo O Ring (x 10)	3
10a	NC / NS	Bloc inverseur (voir Doc. 573.087.040)	Reversing block (refer to Doc. 573.087.040)	Umsteuerblock (siehe Dok. 573.087.040)	Bloque inversor (consultar Doc. 573.087.040)	1
*10 b	144 630 720	Bloc inverseur droit avec deux roulements (voir Doc. 573.087.040)	Right reversing-block with two bearings (refer to Doc. 573.087.040)	Rechter Umsteuerblock mit zwei Lagerbuchsen (siehe Dok. 573.087.040)	Bloque inversor derecho con dos rodamientos (consultar Doc. 573.087.040)	1
11	930 151 446	Vis CHc M 8x35	Screw, model CHc M 8x35	Schraube M 8 x 35	Tornillo, tipo CHc M 8x35	2
12	905 120 905	Raccord coudé M 1/4 BSP - tuyau 4x6	Elbow, model M 1/4 BSP - hose 4x6	Winkel-Steckanschluss AG 1/4 BSP - Schlauch 4x6	Racor codo, tipo M 1/4 BSP - tubería 4x6	3
13	146 199 902	Ressort (x 10)	Spring (x 10)	Feder (10 St.)	Muelle (x 10)	1
14	044 570 131	Chape femelle	Linkage, female	Federhalterung	Unión hembra	1
15	044 570 900	Fourchette de commande	Fork assembly control	Umsteuerstange	Horquilla de mando equipada	1
16	902 202 002	Anneau de retenue ∅ 24	Retaining ring, model ∅ 24	Sicherungsring ∅ 24	Anillo truarc, tipo ∅ 24	1
17	046 180 003	Tige de pilotage	Rod, driving	Steuerstange	Eje de pilotaje	1
18	046 144 907	Ecrou	Nut	Mutter	Tuerca	1
*19	046 280 102	Piston moteur	Piston, air motor	Motorkolben	Pistón de motor	1
20	909 130 378	Joint de piston	Seal, piston	Kolbendichtung	Junta de pistón	1
22	046 280 106	Bague de frottement (x 2)	Seal ring (x 2)	Dichtring (2 St.)	Anillo de deslizamiento (x 2)	1
23	909 420 114	Joint	Seal	Dichtung	Junta	1
*24	046 280 007	Cylindre moteur	Cylinder, air motor	Luftzylinder	Cilindro de motor	1
25	909 420 293	Joint de cylindre	Seal, cylinder	Zylinderdichtung	Junta de cilindro	2
26	NC / NS	Ecrou inférieur	Lower nut	Untere Mutter	Tuerca inferior	1
27	044 570 107	Butée	Stop	Anschlag	Tope	1
28	NC / NS	Support de cloche	Cover support	Glockenhalterung	Soporte de campana	1
29	933 011 337	Vis CHc M 10x25	Screw, model CHc M 10x25	Schraube CHc M 10x25	Tornillo, tipo CHc M 10x25	2
30	963 040 021	Rondelle MN 10	Washer, model MN 10	Scheibe 10	Arandela, tipo MN 10	2
31	NC / NS	Cloche	Cover	Glocke	Campana	1
32	91 422	Anneau de levage	Ring, cover	Ringschraube	Anillo de transporte	1
33	953 010 023	Ecrou HM 12	Nut, model HM 12	Mutter HM 12	Tuerca, tipo HM 12	1
34	963 200 023	Rondelle	Washer	Scheibe	Arandela	1
35	044 710 007	Tirant moteur	Tie-rod, air motor	Stehbolzen	Tirante motor	10

Ind	#	Désignation	Description	Bezeichnung	Denominación	Qté
36	963 040 019	Rondelle MN 8	Washer, model MN 8	Scheibe MN 8	Arandela, tipo MN 8	10
37	953 010 019	Ecrou HM 8	Nut, model HM 8	Mutter HM 8	Tuerca, tipo HM 8	10
38	933 151 277	Vis CHc M 6x20	Screw, model CHc M 6x20	Schraube CHc M 6x20	Tornillo, tipo CHc M 6x20	2
40	NC / NS	Embase distributeur	Base, distributor	Grundplatte, Pneumatikventil	Base distribuidor	1
41	144 585 354	Joint d'embase (x 10)	Seal, base (x 10)	Dichtscheibe (x 10)	Junta de base (x 10)	2
42	906 333 105	Bouchon 3/4 BSP	Plug, model 3/4 BSP	Blindstopfen 3/4"	Tapón, tipo 3/4 BSP	4
43	905 120 905	Raccord coudé M 1/4 BSP - tuyau 4 x 6	Elbow, model M 1/4 BSP - hose 4 x 6	Winkelanschluss AG 1/4 BSP - Schlauch 4 x 6	Racor codo, tipoM 1/4 BSP - tubería 4 x 6	2
44	NC / NS	Vis CHc M 6 x 50	Screw, model CHc M 6 x 50	Schraube M 6 x 50	Tornillo, tipo CHc M 6 x 50	4
45	903 050 511	Distributeur ISO 5/2 - T3	Distributor, model ISO 5/2 - T3	5/2 Wege Pneumatikventil	Distribuidor, tipo ISO 5/2 - T3	1
49	NC / NS	Tuyau 4x6 (long. 0,5 m)	Hose 4x6 / 5/32" x 1/4" (0.5 m / 20" length)	Schlauch 4 x 6 (Länge: 0,5 m)	Tubería 4x6 (0,5 m de largo)	1
*50	046 250 015	Silencieux	Silencer	Schalldämpfer	Silenciador	1
52	932 173 145	Vis M 6 x 10	Screw, model M 6 x 10	Schraube, M 6 x 10	Tornillo, tipo M 6 x 10	1
60	901 180 024	Câble de mise à la terre (Lg. 5m) avec rondelle et vis	Cable ground (5 m / 197" length) with washer and screw	Erdungskabel (5 m) mit Scheibe und Schraube	Cable de puesta a tierra (5m de largo) con arandela y tornillo	1

Ind	#	Désignation	Description	Bezeichnung	Denominación	Qté
*	**146 280 991**	**Pochette de joints moteur (ind. 6, 8(x3), 13, 20, 22, 23, 25(x2), 41(x2) + pochette de joints inverseur)**	**Seal kit (air motor) (ind. 6, 8(x3), 13, 20, 22, 23, 25(x2), 41(x2) + package of seals, reversing-block)**	**Dichtungssatz Motor (Pos. 6, 8(x3), 13, 20, 25(x2), 41(x2), + Dichtungssatz Umsteuerblock)**	**Bolsa de juntas motor (índ. 6, 8(x3), 13, 20, 22, 23, 25(x2), 41(x2) + bolsa de juntas inversor)**	**1**
*	**146 280 996**	**Pochette de maintenance (ind. 5 + pochette de joints moteur + ind. 2, 4, 7, 8, 13 de l'inverseur)**	**Servicing kit (ind. 5 + seal kit (air motor) + ind. 2, 4, 7, 8, 13 of the reversing-block)**	**Reparatursatz (Pos. 5 + Dichtungssatz für Luftmotor + Pos. 2, 4, 7, 8, 13 für Umsteuerblock)**	**Bolsa de reparación (índ. 5 + bolsa de juntas motor + índ. 2, 4, 7, 8, 13 del inversor)**	**1**

* Pièces de maintenance préconisées.
* Preceding the index number denotes a suggested spare part.
* Bezeichnete Teile sind empfohlene Ersatzteile.
* Piezas de mantenimiento preventivas.

N C : Non commercialisé.
N S : Denotes parts are not serviceable.
N S : Bezeichnete Teile gibt es nicht einzeln, sondern nur komplett.
N S : no suministrado.

Nota : Les pompes dont le numéro de série est > à 17 K 1063 sont équipées du bloc inverseur # 144.630.720. Ne monter l'ind. 2 (bague de guidage du bloc inverseur) que si votre bloc comporte un R.
Nota : The pumps with serial number is > to 17 K 1063 are fitted with the reversing-block # 144.630.720. Install ind. 2 (guide ring of the reversing-block) only if your reversing-block has R.
Hinweis: Die Pumpen mit der Fertigungsnummer > bis 17 K 1063 sind mit dem Umsteuerblock # 144.630.720 bestückt. Die Pos. 2 (Führungsbuchse des Umsteuerblocks) nur am Umsteurblock mit R Markierung montieren.
Nota : Las bombas cuyo número de serie es > a 17 K 1063 tienen el bloque inversor # 144.630.720. Montar el índ. 2 (anillo guía del bloque inversor) sólo si su bloque tiene un R.

SAMES KREMLIN

Doc. 573.087.040 Date/Datum/Fecha : 11/05/17 Annule/Cancels/ Ersetzt/Anula : 03/06/14	**Modif. / Änderung :** Mise à jour / Update / Aktualisierung / Actualización + 144.630.720	**Pièces de rechange** **Spare parts list** **Ersatzteilliste** **Piezas de repuesto**

BLOC INVERSEUR	**REVERSING-BLOCK**	**#**
UMSTEUERBLOCK	**BLOQUE INVERSOR**	**NC / NS**

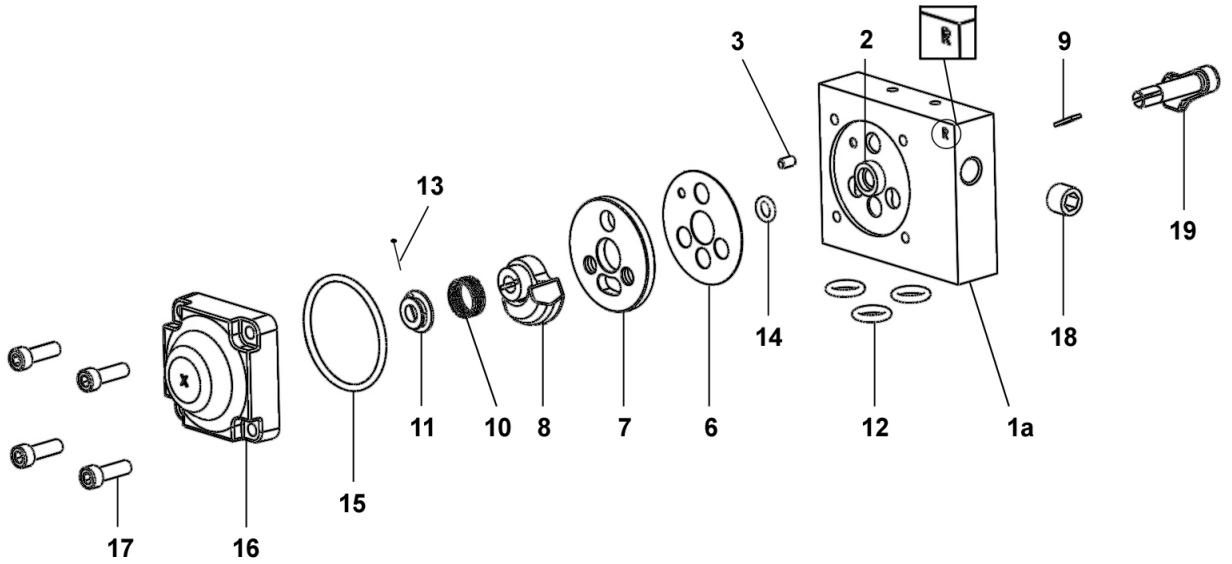

BLOC INVERSEUR DROIT AVEC DEUX ROULEMENTS	**RIGHT REVERSING-BLOCK WITH TWO BEARINGS**	**#**
RECHTER UMSTEUERBLOCK MIT ZWEI LAGERBUCHSEN	**BLOQUE INVERSOR DERECHO CON DOS RODAMIENTOS**	**144.630.720**

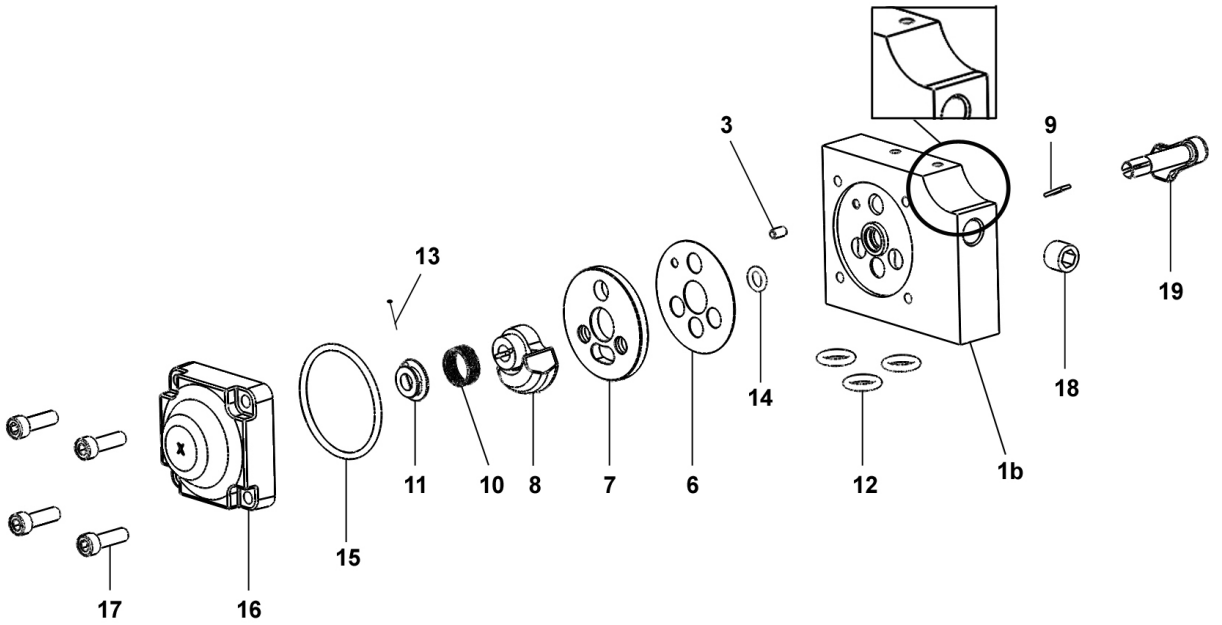

BLOC INVERSEUR	**REVERSING-BLOCK**	**#**
UMSTEUERBLOCK	**BLOQUE INVERSOR**	**NC / NS**

BLOC INVERSEUR DROIT AVEC DEUX ROULEMENTS	**RIGHT REVERSING-BLOCK WITH TWO BEARINGS**	**#**
RECHTER UMSTEUERBLOCK MIT ZWEI LAGERBUCHSEN	**BLOQUE INVERSOR DERECHO CON DOS RODAMIENTOS**	**144.630.720**

Pièces communes - Common parts - Gleiche Teile - Partes comunes

Ind	#	Désignation	Description	Bezeichnung	Denominación	Qté
*6	144 579 912	Joint de glace fixe (x 10)	Gasket seal (x 10)	Flachdichtung (10 x)	Junta de espejo fijo (x 10)	1
*7	046 170 508	Glace fixe	Base, fixed	Ventilplatte	Espejo fijo	1
*8	044 570 324	Glace mobile	Base, mobile	Ventilschieber	Espejo móvil	1
9	044 570 325	Clavette	Pin	Paßfeder (Keil)	Pasador	1
10	921 140 102	Ressort	Spring	Feder	Muelle	1
11	044 571 006	Butée de ressort	Stop, spring	Federführung	Tope de muelle	1
*12	144 579 922	Bague R 10 (x 10)	Ring, model R 10 (x 10)	O Ring R 10 (x 10)	Anillo, tipo R 10 (x 10)	3
*13	144 579 911	Goupille fendue (pochette de 10 goupilles + 1 butée ind. 11)	Pin (package of 10 pins + 1 stop ind. 11)	Splint (Satz à 10 Stück + 1 Führung Pos. 11)	Pasador (bolsa de 10 pasadores + 1 tope índ. 11)	1
*14	144 579 910	Bague R 6a (x 10)	Ring, model R 6a (x 10)	O Ring, R 6a (10 x)	Anillo, tipo R 6a (x 10)	1
*15	N C / N S	Joint de couvercle	Seal, cover	Deckeldichtung	Junta de tapa	1
16	144 630 415	Couvercle	Cover	Deckel	Tapa	1
17	933 151 277	Vis CHc M 6x20	Screw, model CHc M 6x20	Schraube, CHc M 6x20	Tornillo, tipo CHc M 6x20	4
18	906 333 102	Bouchon 1/4 BSP	Plug, model 1/4 BSP	Blindstopfen, 1/4 BSP	Tapón, tipo 1/4 BSP	1
19	046 170 510	Levier	Lever, control	Umsteuerhebel	Leva	1

Ind	#	Désignation	Description	Bezeichnung	Denominación	Qté
*	**146 270 950**	**Pochette de joints (ind. 6, 12(x3), 14, 15)**	**Package of seals (ind. 6, 12(x3), 14, 15)**	**Dichtungssatz (bestehend aus Pos. 6, 12(x3), 14, 15)**	**Bolsa de juntas (índ. 6, 12(x3), 14, 15)**	**1**
*	**144 630 425**	**Pochette de maintenance glaces (ind. 7, 8)**	**Servicing kit - bases (ind. 7, 8)**	**Servicekit - Ventil (Pos. 7, 8)**	**Bolsa de mantenimiento - espejos (índ. 7, 8)**	**1**

Pièces spécifiques - Specific parts - Spezifische Teile - Partes específicas

Pour / for / für / para # NC / NS

Ind	#	Désignation	Description	Bezeichnung	Denominación	Qté
*	**144 630 410**	**Corps équipé**	**Block assembly, reversing**	**Umsteuerblock komplett**	**Cuerpo equipado**	**1**
1a	N C / N S	▪ Corps	▪ Body	▪ Körper	▪ Cuerpo	1
2	N C / N S	▪ Bague de guidage	▪ Guide ring	▪ Führungsbuchse	▪ Anillo guía	1
3	N C / N S	▪ Goupille ∅ 4 x 8	▪ Pin ∅ 4 x 8	▪ Splint ∅4 x 8	▪ Pasador ∅ 4 x 8	1
-	N C / N S	▪ Butée (collée sur corps ind.1a)	▪ Stop (glued on part ind. 1a)	▪ Anschlag (auf Körper geklebt ind.1a)	▪ Tope (pegado en cuerpo índ. 1a)	2
-	N C / N S	▪ Roulement à bille	▪ Ball bearing	▪ Kugellager	▪ Rodamiento de bolas	1

Pour / for / für / para # 144.630.720

Ind	#	Désignation	Description	Bezeichnung	Denominación	Qté
*	**144 630 715**	**Corps équipé**	**Block assembly, reversing**	**Umsteuerblock komplett**	**Cuerpo equipado**	**1**
1b	N C / N S	▪ Corps	▪ Body	▪ Körper	▪ Cuerpo	1
3	N C / N S	▪ Goupille ∅ 4 x 8	▪ Pin ∅ 4 x 8	▪ Splint ∅4 x 8	▪ Pasador ∅ 4 x 8	1
-	N C / N S	▪ Butée (collée sur corps ind.1b)	▪ Stop (glued on part ind. 1b)	▪ Anschlag (auf Körper geklebt ind.1b)	▪ Tope (pegado en cuerpo índ. 1b)	2
-	N C / N S	▪ Roulement à bille	▪ Ball bearing	▪ Kugellager	▪ Rodamiento de bolas	2

* Pièces de maintenance préconisées.
* Preceding the index number denotes a suggested spare part.
* Bezeichnete Teile sind empfohlene Ersatzteile.
* Piezas de mantenimiento preventivas.

N C : Non commercialisé.
N S : Denotes parts are not serviceable.
N S : Bezeichnete Teile gibt es nicht einzeln, sondern nur komplett .
N S : no suministrado.

Nota : Ne monter l'ind. 2 (bague de guidage du bloc inverseur) que si votre bloc inverseur comporte un R.

Nota : Install ind. 2 (guide ring of the reversing-block) only if your reversing-block has R.

Hinweis: Die Pos. 2 (Führungsbuchse des Umsteuerblocks) nur am Umsteuerblock mit R Markierung montieren.

Nota : Montar el índ. 2 (anillo guía del bloque inversor) sólo si su bloque inversor tiene un R.

SAMES KREMLIN

Doc. 573.409.050 Date/Datum/Fecha : 09/02/21 Annule/Cancels/ Ersetzt/Anula : 26/11/18	**Modif. / Änderung :** + # 144 020 691, # 144 020 692	**Pièces de rechange** **Spare parts list** **Ersatzteilliste** **Piezas de repuesto**

HYDRAULIQUE FLOWMAX®, modèle F260	**FLOWMAX® FLUID SECTION, model F260**
FLOWMAX® HYDRAULIKTEIL, model F260	**HIDRÁULICA FLOWMAX®, model F260**

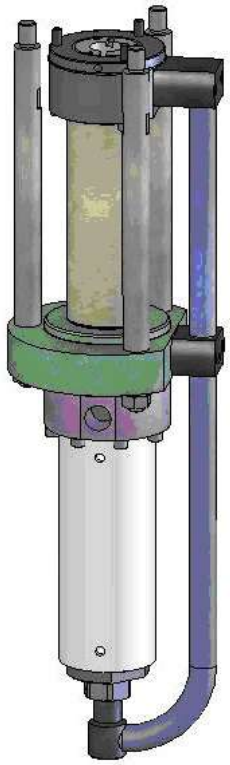

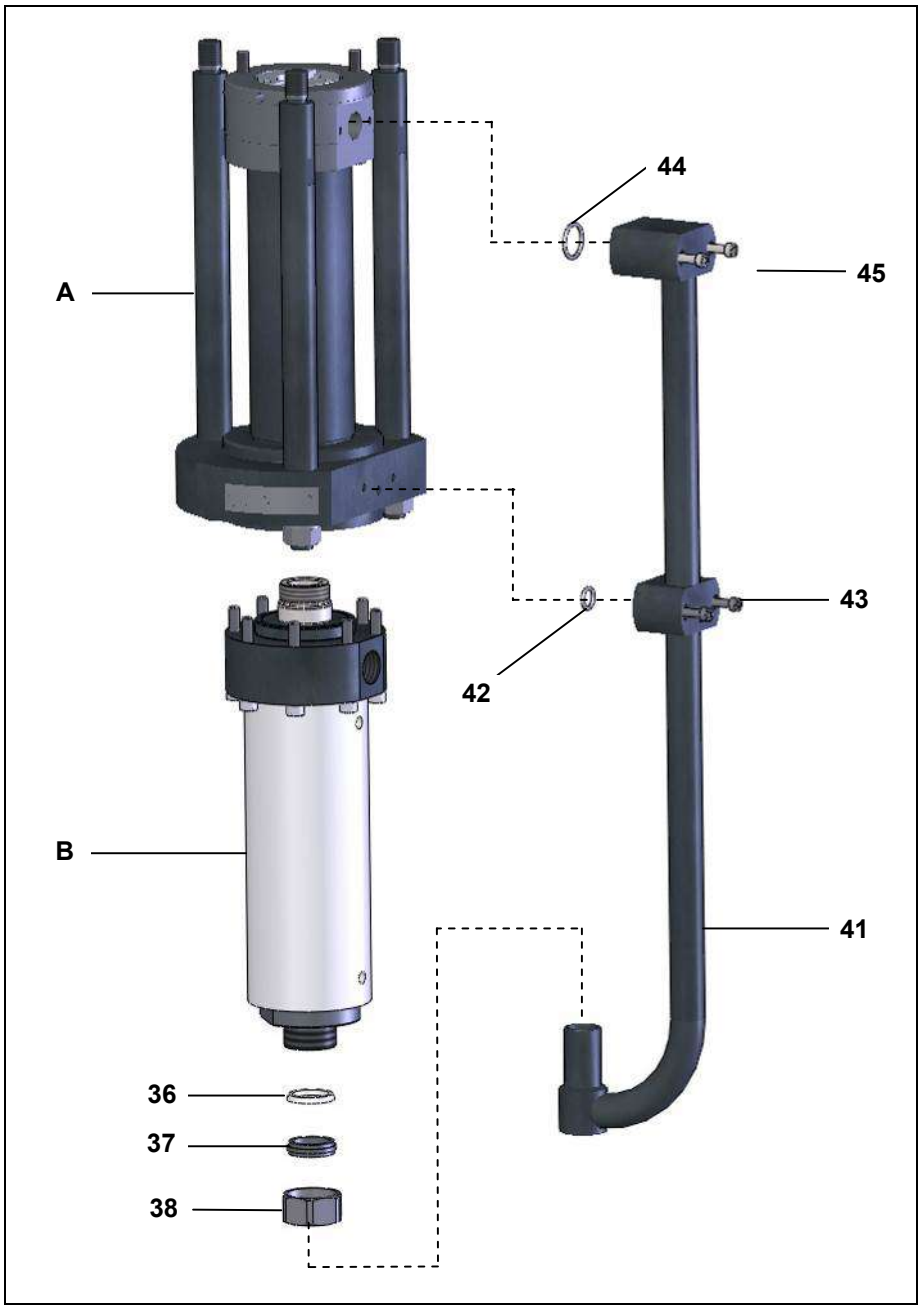

Ind. A	Ind. B
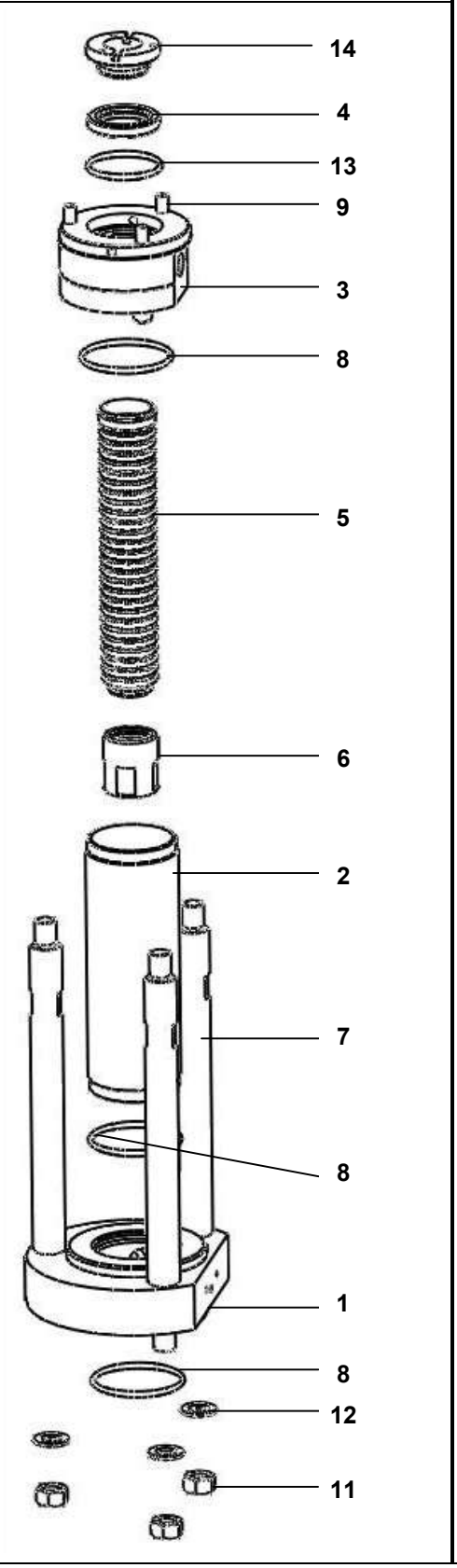	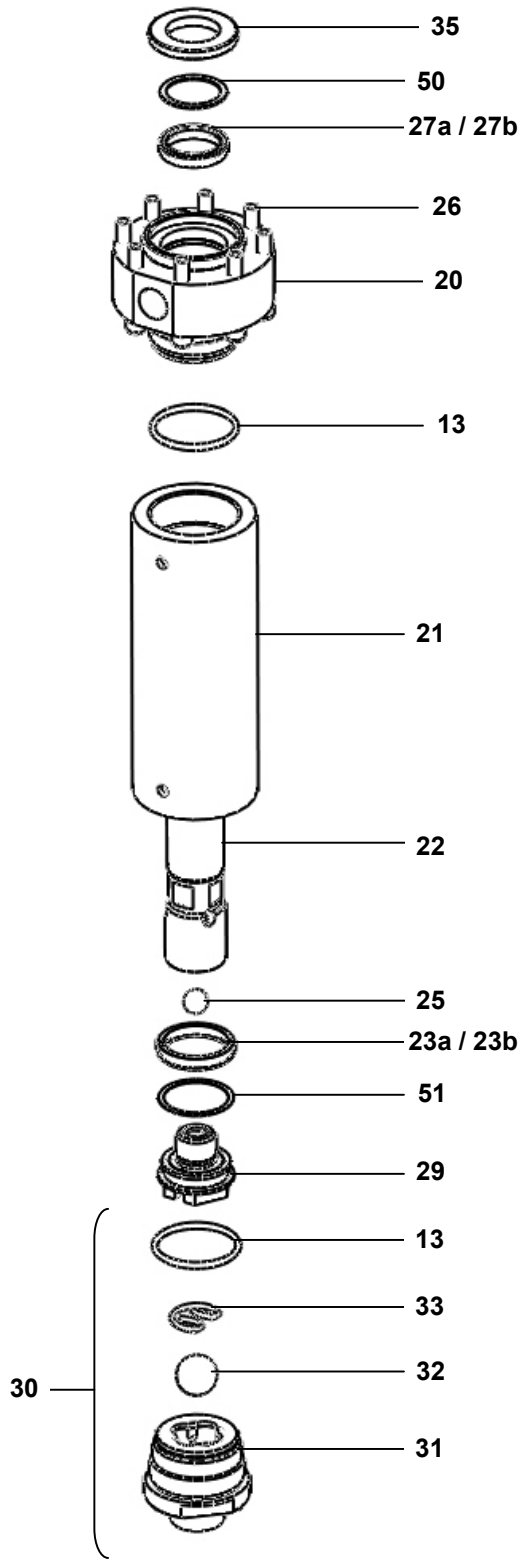

14
4
13
9
3
8
5
6
2
7
8
1
8
12
11

35
50
27a / 27b
26
20
13
21
22
25
23a / 23b
51
29
13
33
32
30
31

HYDRAULIQUE FLOWMAX®, modèle F260 AVEC CARTOUCHE GT	**FLOWMAX® FLUID SECTION, model F260 WITH GT CARTRIDGE**	**#**
FLOWMAX® HYDRAULIKTEIL, Modell F260 MIT GT PACKUNG	**HIDRÁULICA FLOWMAX®, tipo F260 CON CARTUCHO GT**	**NC / NS**

HYDRAULIQUE FLOWMAX®, modèle F260 AVEC CARTOUCHE PU	**FLOWMAX® FLUID SECTION, model F260 WITH PU CARTRIDGE**	**#**
FLOWMAX® HYDRAULIKTEIL, Modell F260 MIT PU PACKUNG	**HIDRÁULICA FLOWMAX®, tipo F260 CON CARTUCHO PU**	**NC / NS**

Pièces communes - Common parts - Gleiche Teile - Partes comunes

Ind	#	Désignation	Description	Bezeichnung	Denominación	Qté
1	044 990 011	Bride d'aspiration	Suction flange	Unterer Flansch	Brida de aspiración	1
2	044 990 012	Cylindre	Cylinder	Saugzylinder	Cilindro	1
3	044 990 311	Palier d'aspiration	Suction bearing	Oberer Flansch	Palier de aspiración	1
4	044 970 253	Bride soufflet inférieure	Bellows flange, lower	Faltenbalg-Flansch	Brida fuelle inferior	1
*5	044 970 055	Soufflet	Bellows	Faltenbalg	Fuelle	1
6	044 990 313	Jupe	Skirt	Klemmstück	Faldón	1
7	044 990 016	Tirant d'accouplement	Coupling rod	Kupplungsstange	Tirante de acoplamiento	3
*8	NC / NS	Joint PTFE	Seal, PTFE	Dichtung PTFE	Junta PTFE	3
9	933 151 671	Vis CHc M 8x75	Screw, model CHc M 8x75	Schraube M 8x75	Tornillo, tipo CHc M 8x75	3
11	953 010 025	Ecrou HM 16	Nut, model HM 16	Mutter M 16	Tuerca, tipo HM 16	3
12	963 020 025	Rondelle Z 16	Washer, model Z 16	Scheibe 16	Arandela, tipo Z 16	3
*13	NC / NS	Joint PTFE	Seal, PTFE	Dichtung aus PTFE	Junta PTFE	3
14	044 970 252	Bride soufflet supérieure	Bellows flange, upper	Oberer Faltenbalg-Flansch	Brida fuelle superior	1
20	044 020 001	Bride de refoulement	Discharge flange	Druckflansch	Brida de expulsión	1
*21	044 020 006	Cylindre	Cylinder	Materialzylinder	Cilindro	1
*22	044 020 602	Piston	Piston	Kolben	Pistón	1
25	907 414 242	Bille ∅ 16, inox 440 C	Ball ∅ 16, stainless steel, 440 C	Kugel ∅ 16 Edelstahl 440C	Bola ∅ 16, inox 440 C	1
26	933 151 601	Vis CHc M 8x60	Screw, model CHc M 8x60	Schraube M 8x60	Tornillo, tipo CHc M 8x60	8
*29	144 020 620	Clapet de refoulement	Exhaust valve	Druckventil	Válvula de expulsión	1

Ind	#	Désignation	Description	Bezeichnung	Denominación	Qté
30	144 020 200	Clapet d'aspiration	Suction valve assembly	Saugventil komplett	Válvula de aspiración	1
31	NC / NS	▪ Corps de clapet	▪ Suction valve body	▪ Saugventilkörper	▪ Cuerpo de válvula	1
32	907 414 269	▪ Bille ∅ 27,7, inox 440C	▪ Ball ∅ 27,7, stainless steel 440C	▪ Kugel ∅ 27,7, Edelstahl	▪ Bola ∅ 27,7, inox 440C	1
33	044 695 010	▪ Jonc	▪ Rush	▪ Sicherungsring	▪ Anillo de retención bola	1
13	NC / NS	▪ Joint PTFE	▪ Seal, PTFE	▪ Dichtung aus PTFE	▪ Junta PTFE	-
35	044 020 007	Bague supérieure	Ring, upper	Obere Scheibe	Anillo superior	1
*36	144 970 106	Joint (x 10)	Seal (x 10)	O-Ring (10x)	Junta (x 10)	1
37	044 970 107	Bague de serrage	Tightening ring	Klemmring	Anillo de apriete	1
38	049 595 306	Ecrou raccord M 38x150	Fitting nut, model M 38x150	Überwurfmutter M 38x1,5	Tuerca racor, tipo M 38x150	1
41	044 990 051	Tube de liaison	Fluid tube, attachment	Verbindungsrohr	Tubo de unión	1
*42	129 489 902	Joint PTFE (x 10)	Seal, PTFE (x 10)	Dichtung PTFE (10x)	Junta PTFE (x 10)	1
43	NC / NS	Vis CHc M 6x45	Screw, model CHc M 6x45	Schraube M 6x45	Tornillo, tipo CHc M 6x45	2
*44	150 040 321	Joint PTFE (x 10)	Seal, PTFE (x 10)	Dichtung PTFE (10x)	Junta PTFE (x 10)	1
45	930 151 598	Vis CHc M 6x60	Screw, model CHc M 6x60	Schraube M 6x60	Tornillo, tipo CHc M 6x60	2

Pièces spécifiques - Specific parts - Spezifische Teile - Partes específicas

Mod. F260 avec joints GT / with GT seals / mit GT Dichtung / con juntas GT

Ind	#	Désignation	Description	Bezeichnung	Denominación	Qté
23a	909 150 226	Joint GT inférieur	GT seal, lower	Untere GT- Dichtung	Junta GT inferior	1
27a	909 150 228	Joint GT supérieur	GT seal, upper	Obere GT-Dichtung	Junta GT superior	1

Mod. F260 avec joints PU / with PU seals / mit PU Dichtung / con juntas PU

Ind	#	Désignation	Description	Bezeichnung	Denominación	Qté
23b	909 060 303	Joint de piston (PU)	Piston seal (Polyurethane)	Kolbendichtung (PU)	Junta de pistón (Poliuretano)	1
27b	909 060 304	Joint de tige (PU)	Rod seal (Polyurethane)	Kolbendichtung (PU)	Junta de eje (Poliuretano)	1
50	044 990 046	Rondelle de calage	Adjustment block	Höenpassung	Cuña de ajuste	1
51	044 990 047	Rondelle de calage	Adjustment block	Höenpassung	Cuña de ajuste	1

MONTAGE DES JOINTS - ASSEMBLY OF THE SEALS
MONTAGE DER DICHTUNGEN - MONTAJE DE LAS JUNTAS

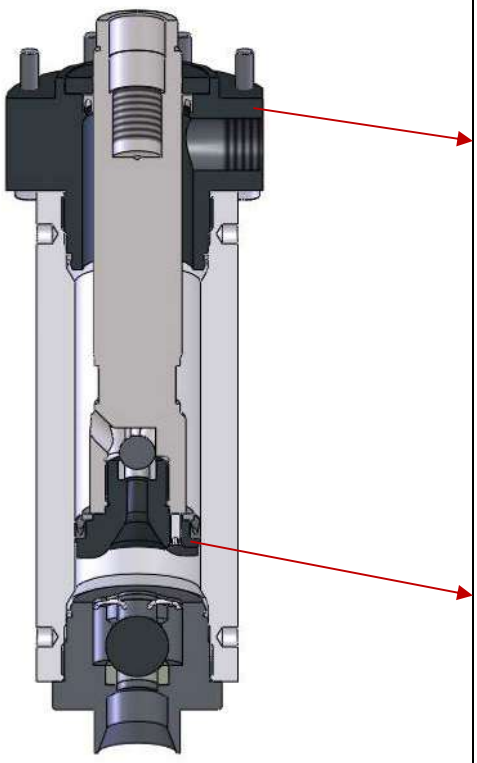

Mod. F260
avec joints GT / with GT seals / mit GT Dichtung / con juntas GT

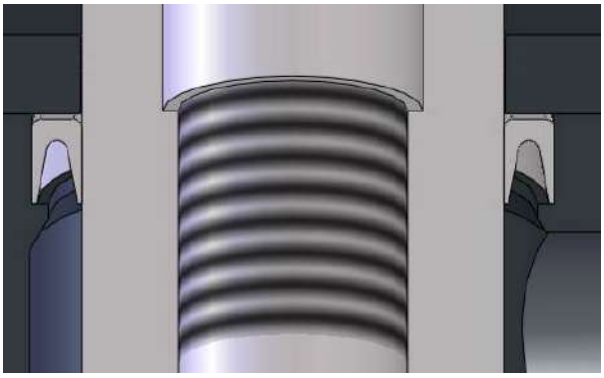

Ind. 27a

Ind. 23a

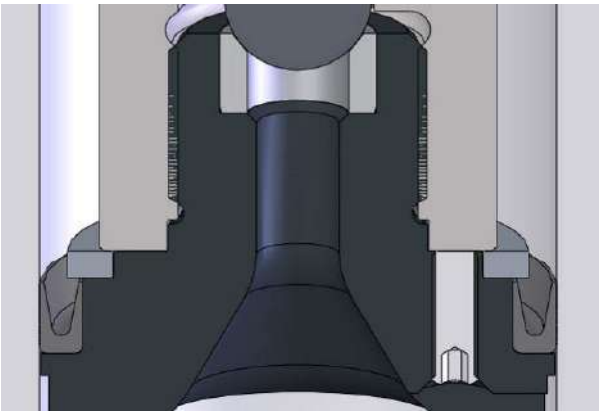

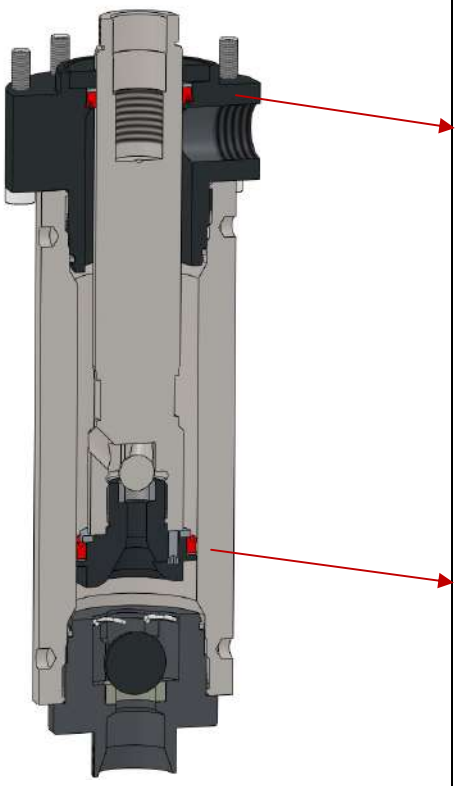

Mod. F260
avec joints PU / with PU seals / mit PU Dichtung / con juntas PU

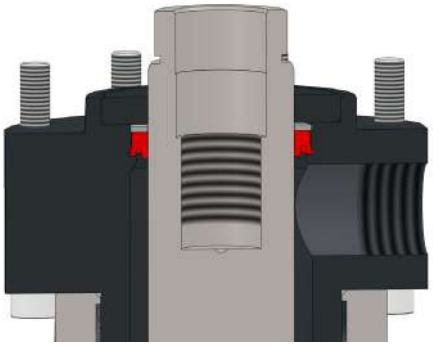

Ind. 27b + 50

Ind. 23b + 51

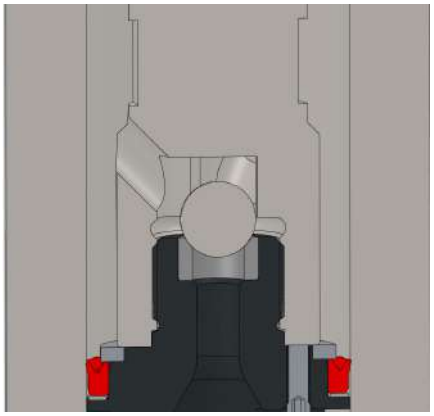

ACCESSOIRES - ACCESSORIES - ZUBEHÖR - ACCESORIOS

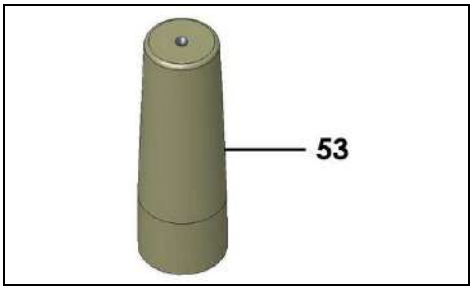

Ind	#	Désignation	Description	Bezeichnung	Denominación	Qté
53	051 881 459	Flamme : outillage pour montage garniture	Piston rod starter tool	Konus zur Montage der Packung	Herramienta para montar guarnición	1

Ind	#	Désignation	Description	Bezeichnung	Denominación	Qté
*	144 020 690	Pochette de joints (ind. 8 (x3), 13 (x3), 23, 25, 27, 32, 33, 36, 42, 44)	Seal kit (ind. 8 (x3), 13 (x3), 23, 25, 27, 32, 33, 36, 42, 44)	Dichtungssatz (Pos. 8 (3x), 13 (3x), 23, 25, 27, 32, 33, 36, 42, 44)	Bolsa de juntas (índ. 8 (x3), 13 (x3), 23, 25, 27, 32, 33, 36, 42, 44)	1
*	144 020 695	Pochette de maintenance (ind. 29 + 30 + pochette de joints # 144 020 690)	Servicing kit (ind. 29 + 30 + Seal kit # 144 020 690)	Reparatursatz (Pos. 29 + 30 + Dichtungssatz # 144 020 690)	Bolsa de mantenimiento (índ. 29 + 30 + bolsa de juntas # 144 020 690)	1
*	144 020 691	Pochette de joints - PU (ind. 8 (x3), 13 (x3), 23b, 25, 27b, 32, 33, 36, 42, 44, 50, 51)	Seal kit - PU (ind. 8 (x3), 13 (x3), 23b, 25, 27b, 32, 33, 36, 42, 44, 50, 51)	Dichtungssatz - PU (Pos. 8 (x3), 13 (x3), 23b, 25, 27b, 32, 33, 36, 42, 44, 50, 51)	Bolsa de juntas - PU (índ. 8 (x3), 13 (x3), 23b, 25, 27b, 32, 33, 36, 42, 44, 50, 51)	1
*	144 020 692	Pochette de maintenance - PU (ind. 29 + 30 + pochette de joints # 144 020 691)	Servicing kit - PU (ind. 29 + 30 + Seal kit # 144 020 691)	Reparatursatz - PU (Pos. 29 + 30 + Dichtungssatz # 144 020 691)	Bolsa de mantenimiento - PU (índ. 29 + 30 + bolsa de juntas # 144 020 691)	1

* Pièces de maintenance préconisées.
* Preceding the index number denotes a suggested spare part.
* Bezeichnete Teile sind empfohlene Ersatzteile.
* Piezas de mantenimiento preventivas.

N C : Non commercialisé.
N S : Denotes parts are not serviceable.
N S : Bezeichnete Teile gibt nicht einzeln, sondern nur komplett .
N S : no suministrado.

Doc. 573.327.050 Date/Datum/Fecha : 15/11/18 Annule/Cancels/ Ersetzt/Anula : 10/10/11	**Modif. / Änderung :** Mise à jour / Update / Aktualisierung / Actualización	**Pièces de rechange** **Spare parts list** **Ersatzteilliste** **Piezas de repuesto**

FILTRE PRODUIT HP, modèle 3/4 inox	**HP FLUID FILTER, model 3/4 stainless steel**
HP MATERIALFILTER, Modell 3/4 Edelstahl	**FILTRO PRODUCTO AP, tipo 3/4 inox**

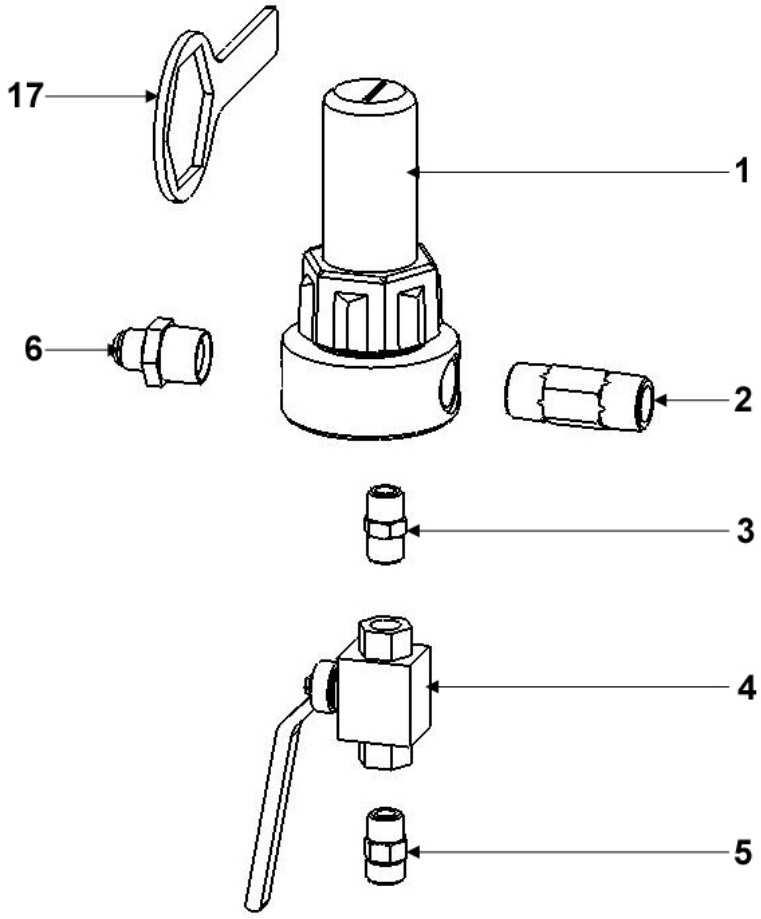

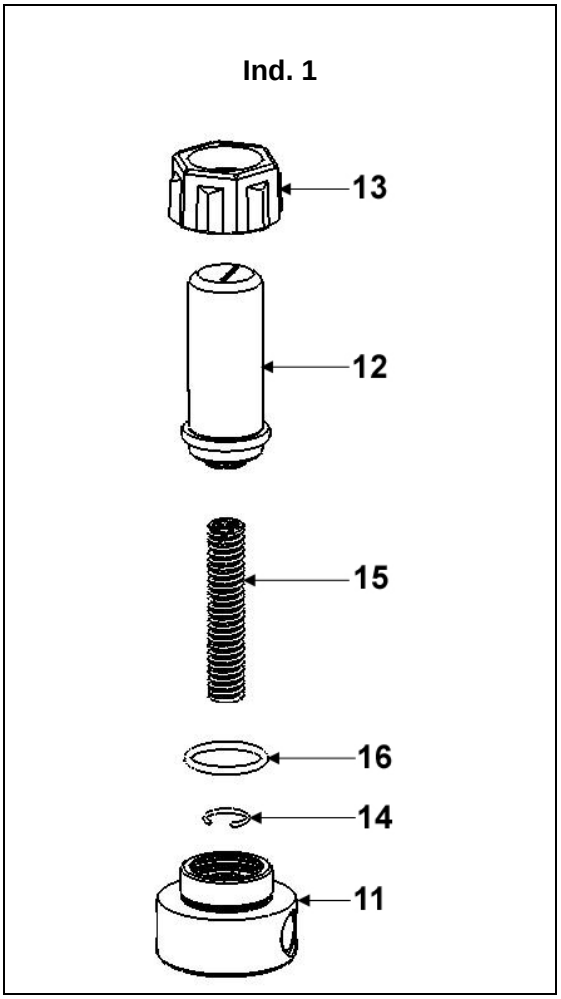

FILTRE EQUIPÉ pour pompes AIRLESS®	EQUIPPED FILTER for AIRLESS pumps	#
AUSGERÜSTETER FILTER für AIRLESS-Pumpen	FILTRO EQUIPADO para bombas AIRLESS	155.581.400

Ind	#	Désignation	Description	Bezeichnung	Denominación	Qté
*1	155 581 450	Filtre nu inox (voir détail)	Bare filter, stainless steel (see detail)	Nackter Filter - Edelstahl (Siehe Detail)	Filtro solo, inox (consultar detalle)	1
2	055 581 401	Mamelon inox 3/4 NPS	Nippel 3/4 NPS, stainless steel	Rohrnippel 3/4 NPS, Edelstahl	Pivote de centrado inox 3/4 NPS	1
3	905 240 002	Raccord inox MM 3/8 NPT	Fitting, double male, 3/8 NPT	Doppelnippel AG 3/8 NPT	Racor inox, MM 3/8 NPT	1
*4	903 090 220	Vanne HP FF 3/8 BSP	HP valve FF 3/8 BSP	Kugelhahn, IG 3/8 BSP	Válvula AP, HH 3/8 BSP	1
5	050 102 436	Raccord inox M 18 x 125 - M 3/8 BSP	Adaptor, stainless steel, double male 18x125 - 3/8BSP	Doppelnippel - Edelstahl AG 3/8 BSP - M 18x1,25	Racor inox, M 18 x 125 - M 3/8 BSP	1
6	905 210 515	Raccord inox M 3/4 NPT - M 3/4 JIC	Adaptor, stainless steel, double male, 3/4 NPT - # 8 JIC (3/4 JIC)	Doppelnippel Edelstahl 3/4 NPT - 3/4 JIC	Racor, inox M 3/4 NPT - M 3/4 JIC	1
*7	000 161 112	Tamis n° 12 (280 µ)	Screen n° 12 (280 µ - 55 Mesh)	Filterelement Sieb Nr. 12 (280 µ)	Tamiz n° 12 (280 µ)	1

FILTRE NU (sans tamis)	BARE FILTER (without screen)	#
NACKTER FILTER (ohne Sieb)	FILTRO SOLO (sin tamiz)	155.581.450

Ind	#	Désignation	Description	Bezeichnung	Denominación	Qté
11	055 581 451	Embase 3/4	Base, model 3/4	Grundblock, Modell 3/4	Base, tipo 3/4	1
12	055 580 202	Cuve	Bowl	Filterglocke	Cubeta	1
13	055 280 002	Ecrou	Nut	Überwurfmutter	Tuerca	1
14	055 190 007	Jonc	Stop ring	Sicherungsring	Clips	1
15	055 190 005	Ressort	Spring	Feder	Muelle	1
*16	150 040 327	Joint (les 5)	Seal (pack of 5)	Dichtung (5 St.)	Junta (bolsa de 5)	1
17	049 030 018	Clé de démontage	Wrench	Schlüssel	Llave de desmontaje	1

* Pièces de maintenance préconisées.
* Preceding the index number denotes a suggested spare part.
* Bezeichnete Teile sind empfohlene Ersatzteile.
* Piezas de mantenimiento preventivas.

A LA DEMANDE - ON REQUEST - AUF WUNSCH - A PETICIÓN

Ind. 7

Ind	#	Désignation	Description	Bezeichnung	Denominación	Qté
-	000 161 101	Tamis n° 1 (37 µ)	Screen n° 1 (37 µ)	Sieb Nr. 1 (37 µ)	Tamiz n° 1 (37µ)	1
-	000 161 102	Tamis n° 2 (77 µ)	Screen n° 2 (77 µ)	Sieb Nr. 2 (77 µ)	Tamiz n° 2 (77 µ)	1
-	000 161 104	Tamis n° 4 (99 µ)	Screen n° 4 (99 µ)	Sieb Nr. 4 (99 µ)	Tamiz n° 4 (99 µ)	1
-	000 161 106	Tamis n° 6 (168 µ)	Screen n° 6 (168 µ)	Sieb Nr. 6 (168 µ)	Tamiz n° 6 (168 µ)	1
-	000 161 108	Tamis n° 8 (210 µ)	Screen n° 8 (210 µ)	Sieb Nr. 8 (210 µ)	Tamiz n° 8 (210 µ)	1
7	**000 161 112**	**Tamis n° 12 (280 µ)**	**Screen n° 12 (280 µ)**	**Sieb Nr. 12 (280 µ)**	**Tamiz n° 12 (280 µ)**	**1**
-	000 161 115	Tamis n° 15 (360 µ)	Screen n° 15 (360 µ)	Sieb Nr. 15 (360 µ)	Tamiz n° 15 (360 µ)	1
-	000 161 020	Tamis n° 20 (510 µ)	Screen n° 20 (510 µ)	Sieb Nr. 20 (510 µ)	Tamiz n° 20 (510 µ)	1
-	000 161 030	Tamis n° 30 (750 µ)	Screen n° 30 (750 µ)	Sieb Nr. 30 (750 µ)	Tamiz n° 30 (750 µ)	1

OPTION - ON REQUEST - OPTIONEN - OPCIÓN

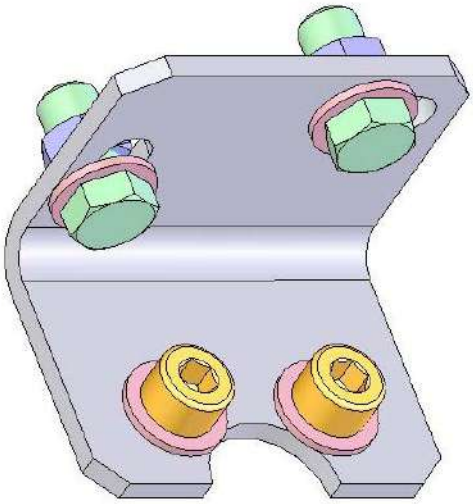

Ind	#	Désignation	Description	Bezeichnung	Denominación	Qté
-	155 190 105	Support filtre avec vis, rondelles et écrous	Mounting bracket with screws, washers and nuts	Filterhalterung mit Schrauben, Scheiben und Muttern	Soporte filtro con tornillos, arandelas y tuercas	1

BOMBA AIRLESS

MANTENIMIENTO PREVENTIVO

TRADUCCIÓN DEL LIBRO ORIGINAL

IMPORTANTE : Lea con atención todos los documentos antes de almacenar, instalar o poner en marcha el equipo (uso exclusivamente profesional).

LAS FOTOGRAFÍAS E ILUSTRACIONES NO SON VINCULANTES. LOS MATERIALES ESTÁN SUJETOS A CAMBIOS SIN PREVIO AVISO.

SAMES KREMLIN SAS
13, chemin de Malacher
38 240 - MEYLAN - France
☎ *: 33 (0)4 76 41 60 60*

www.sames-kremlin.com

- **BOMBA**

Mantener la bomba siempre limpia para obtener un buen funcionamiento.

Si la bomba es de tipo intensive™ :

- Cambiar de manera periódica el disolvente que está en la cubeta prensa-guarnición. La coloración del diluyente es normal.

- Una vez vaciado el disolvente sucio, comprobar que la cubeta prensa-guarnición esté limpia y limpiarla de manera regular (Desenroscar el tapón situado en la brida superior).

Protectores (capó motor, protector de acoplamiento, cárteres,…) se colocan para una utilización segura del material.
El fabricante no se hace responsable, en caso de daños corporales, así como de las averías y / o daños del material resultantes de la destrucción, la ocultación o la retirada total o parcial de los protectores.

Asegurarse que la piña de aspiración esté limpia y en perfecto estado. Cambiarla periódicamente.

Limpiar la bomba siempre que sea necesario, particularmente en caso de emplear productos que depositan cargas.

Nunca dejar la bomba completamente vacia.
Para una parada de corta duración, no es necesario efectuar una limpieza : dejar la bomba lleno de producto.
Para una parada de larga duración, llenarla con disolvente limpio.

- **PISTOLA**

Seguir las normas de mantenimiento corrientes indicadas en el libro de instrucciones de la pistola (consultar el libro de instrucciones de la pistola).

- **FILTRO**

Si la bomba está equipada con un filtro a la salida producto, seguir las normas de mantenimiento corrientes indicadas en el libro de instrucciones del filtro (consultar el libro de instrucciones del filtro).

BOMBA ALTA PRESIÓN PARA APLICACIÓN AIRMIX® Y AIRLESS

INCIDENCIAS DE FUNCIONAMIENTO

TRADUCCIÓN DEL LIBRO ORIGINAL

IMPORTANTE : Lea con atención todos los documentos antes de almacenar, instalar o poner en marcha el equipo (uso exclusivamente profesional).

LAS FOTOGRAFÍAS E ILUSTRACIONES NO SON VINCULANTES. LOS MATERIALES ESTÁN SUJETOS A CAMBIOS SIN PREVIO AVISO.

SAMES KREMLIN SAS
13, chemin de Malacher
38 240 - MEYLAN - France
☎ *: 33 (0)4 76 41 60 60*

www.sames-kremlin.com

DEFECTO	SOLUCIÓN
La bomba no arranca.	Comprobar la alimentación en AIRE de la bomba.
Problemas de llenado : ➔ Siempre sale aire por la pistola. ➔ No sale nada por la pistola.	Comprobar que la pistola esté abierta y que expulse aire. La bomba aspira aire por la caña de aspiración o por el racor entre la caña y la bomba Comprobar las válvulas de la bomba. Si una de ellas está pegada, intentar despegarla soplando aire comprimido por el racor de aspiración de la bomba.
La bomba sigue funcionado con la pistola cerrada : ➔ Se para únicamente en la bajada. ➔ Se para únicamente en la subida.	 Comprobar la válvula de expulsión o la guarnición móvil. Comprobar la válvula de aspiración
La bomba llegua al tope y no efectua la inversión.	Comprobar el muelle del inversor del motor. Lubricar el inversor con aceite de tipo HP 150. Comprobar la presencia de aire de pilotaje (según el tipo de motor).
En la bomba de tipo intensive™, el disolvente en la cubeta se colora rápidamente.	Comprobar la guarnición superior (apretar la cubeta prensaestopa o cambiar las juntas si el defecto sigue persistiendo).
En la bomba de tipo FLOWMAX®, fuga de producto por la base del motor.	Comprobar el estado del fuelle.
Problemas de pulverización.	Consultar el libro de instrucciones de la pistola.
Caída del caudal producto.	Consultar el libro de instrucciones del filtro.

BOMBA ALTA PRESIÓN PARA APLICACIÓN AIRMIX® Y AIRLESS

PRINCIPIO DE FUNCIONAMIENTO Y PUESTA EN MARCHA

TRADUCCIÓN DEL LIBRO ORIGINAL

***IMPORTANTE:* Lea con atención todos los documentos antes de almacenar, instalar o poner en marcha el equipo (uso exclusivamente profesional).**

LAS FOTOGRAFÍAS E ILUSTRACIONES NO SON VINCULANTES. LOS MATERIALES ESTÁN SUJETOS A CAMBIOS SIN PREVIO AVISO.

SAMES KREMLIN SAS
13, chemin de Malacher
38 240 - MEYLAN - France
☎ *: 33 (0)4 76 41 60 60*

www.sames-kremlin.com

1. PRINCIPIO DE FUNCIONAMIENTO

La bomba (A) se compone de :

- un motor alternativo neumático (B).
- una sección hidráulica (C) unida mecánicamente al motor (B).

El motor está alimentado con aire comprimido mediante el manorreductor (D) (pomo de color pantone 382). La presión se indica en el manómetro (E).

Durante su movimiento alternativo, el motor arrastra el pistón de la sección hidráulica (C), se aspira la pintura en (L) y se la expulsa en (N). Por construcción, esta presión es siempre igual a la presión que se lee en el manómetro (E) multiplicada por la relación de la bomba.

⇒ Para regular el caudal de pintura, se gira el pomo de color pantone 382 (D) (lectura en el manómetro E).

Las bombas son de tipo intensive™ o de tipo FLOWMAX ® (con fuelle).

2. PUESTA EN MARCHA

El operario debe tener a disposiciones protecciones individuales como guantes, máscaras, gafas, orejeras, vestidos...según el tipo de mantenimiento que Vd. lleva a cabo.

El utilizador debe asegurarse que la zona de trabajo esté correctamente ventilada.

2-1 BOMBA ALIMENTADA EN ASPIRACIÓN

BOMBA AIRLESS INTENSIVE™

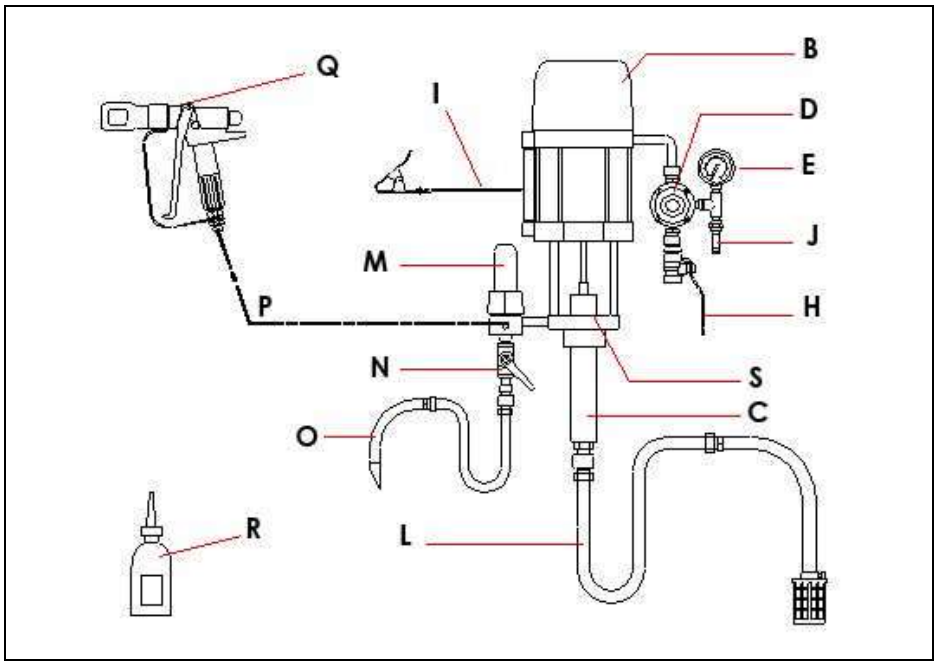

BOMBA AIRLESS FLOWMAX ®

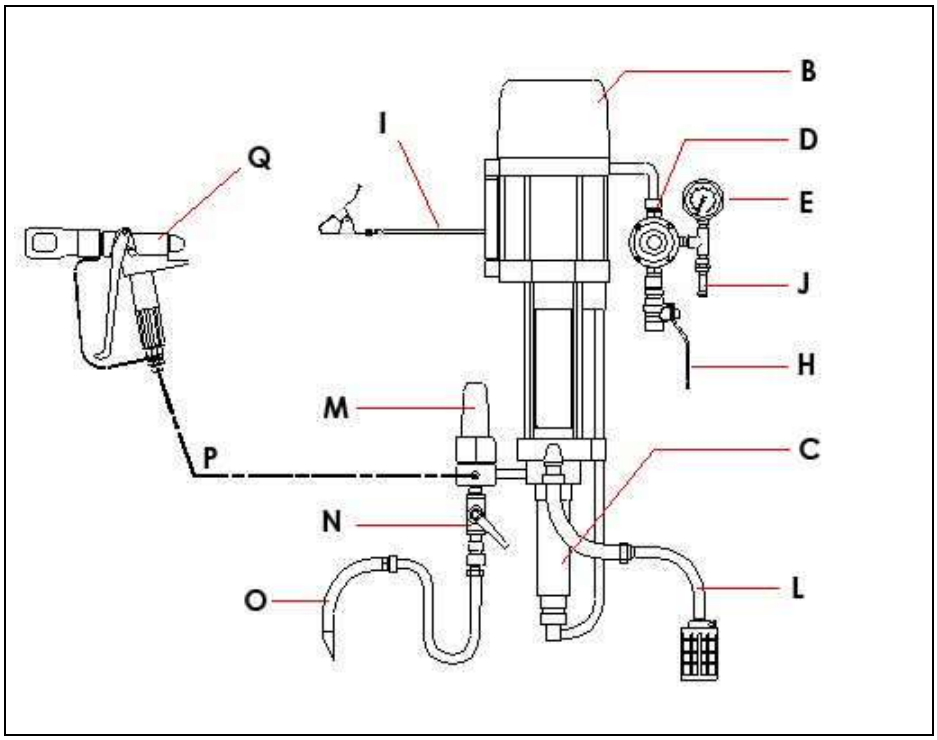

Denominaciones :

A	Bomba (B + C) intensive™ o FLOWMAX ®	L	Caña de aspiración (según el modelo)
B	Motor	M	Filtro acumulador (según el modelo)
C	Hidráulica	N	Válvula de purga (según el modelo)
D	Manorreductor "AIRE MOTOR"	O	Caña de purga (según el modelo)
E	Manómetro	P	Tubería de producto AP
H	Válvula de llegada de aire	Q	Pistola
I	Toma de tierra	R	Disolvente T (125 ml) (sólo para bomba de tipo intensive™)
J	Válvula de descarga	S	Cubeta prensa-guarnición (sólo para bomba de tipo intensive™)

(Para todo montaje particular, tomar contacto con SAMES KREMLIN).

Nota : Si la bomba está equipada con un filtro acumulador (M), este filtro se constituye de un tamiz n°12 (calibre filtración : 280 micra o 55 Mesh). Este tamiz se adapta a la utilización de una pistola AIRLESS equipada con una boquilla de calibre 20. Si Vd. pulveriza el producto con otra boquilla, elija otro tamiz (consultar el libro de instrucciones del filtro). Adaptar el tamiz al uso.

Protectores (capó motor, protector de acoplamiento, cárteres,…) se colocan para una utilización segura del material.
El fabricante no se hace responsable, en caso de daños corporales, así como de las averías y / o daños del material resultantes de la destrucción, la ocultación o la retirada total o parcial de los protectores.

Para poner en marcha la bomba, es necesario :

1 - Conectar la bomba a una toma de tierra.

2 - **Si la bomba es de tipo intensive™, llenar la cubeta prensa-guarnición (S) con disolvente T (R) o un disolvente apropriado al producto utilizado.**

3 - Desenroscar el manorreductor (D).

4 - Conectar el equipo de aire a la red neumática (aire limpio y seco - Presión < 6 bar). Instalar un depurador 3/4", si eso es necesario.

5 - Conectar todas las tuberías (tubería de aire y de producto - P) así como la pistola (Q).

Nota : Cumplir con los diámetros de las tuberías preconizadas en las especificaciones de la bomba.

6 - Sacar el conjunto boquilla cabezal de la pistola.

▪ LIMPIEZA CON DISOLVENTE

7 - Introducir la caña de aspiración (L) y la caña de purga (O) en el recipiente lleno de disolvente de limpieza apropriado a la pintura.

8 - Abrir la válvula de purga (N).

9 - Abrir la válvula (H) del equipo de aire de la bomba para alimentar el motor.

Nota : Si este motor es de tipo 5000 o 8000, éste necesita aire de pilotaje para funcionar. El equipo de aire de la bomba provee el aire de pilotaje del motor. La presión de alimentación en aire está preregulada en el taller a 4 bar máximo.

10 - Roscar **poco a poco** el manorreductor neumático (D) hasta que la bomba empiece a funcionar (presión entre 0,5 y 1 bar).

11 - Observar la caña de purga (O); unas burbujas de aire salen de ella. Cuando estas burbujas desaparezcan, cerrar la válvula de purga (N).

- **LLENADO CON PRODUCTO**

12 - Sacar la caña de aspiración (L) y la caña de purga (O) del recipiente de disolvente e introducirla en el recipiente de producto de pulverización.

13 - Abrir la válvula de purga (N), espere que el producto salga de manera continua y cerrar la válvula de purga (N).

14 - Dirigir la pistola hacia el recipiente de producto y apretar el gatillo hasta que el producto salga de manera continua.

- **TRABAJO**

15 - Volver a montar el conjunto boquilla cabezal sobre la pistola.

16 - Regular el manorreductor (D) para obtener la presión y el caudal de producto deseados.

Nota : Se usan algunas de estas bombas en pulverización AIRMIX ® cuando se utilizan tuberías muy largas o productos de media o alta viscosidad.

Para esta aplicación, Vd. tiene que instalar un kit de aire de pulverización en el equipo de aire de la bomba para proveer con aire comprimido la pistola.

2-2 BOMBA ALIMENTADA EN CEBADURA (CIRCULATING)

Conectar la entrada producto de la bomba con la tubería de alimentación del circulating y poner en marcha la bomba como indicado antes.

Si la bomba es de tipo FLOWMAX ® :

OJO :

→ **Presión de cebadura de la hidráulica :** 2 bar máximo

→ **IMPERATIVO : No crear sobrepresión**

→ **NUNCA hacer funcionar** la bomba cuando **una válvula de aislamiento situada en el circuito de alimentación** (más arriba de la hidráulica FLOWMAX ®) está cerrada para impedir **la deterioración irreversible del fuelle**.

→ **No instalar** un regulador de producto en el circuito de alimentación o dispositivos que pueden funcionar como una válvula antirretorno.

3. PARADA DE FINAL DE TRABAJO

- **PARADA DE CORTA DURACIÓN**

1 - Reducir la presión del manorreductor (D) hasta leer **0 bar** en el manómetro (E).
2 - Apretar el gatillo de la pistola para descomprimir el circuito del producto.
3 - Sacar el conjunto boquilla cabezal de la pistola e introducirlo en el disolvente.

- **PARADA DE LARGA DURACIÓN**

1 - Reducir la presión del manorreductor (D) hasta leer **1 bar** en el manómetro (E).
2 - Sacar el conjunto boquilla cabezal e introducirlo en el disolvente.
3 - Abrir la válvula de purga. La bomba tiene que empezar a funcionar. Si funciona muy rápidamente, reducir otra vez la presión del manorreductor (D).
4 - Salir la caña de aspiración y la caña de purga del recipiente producto e introducirla en el recipiente lleno de disolvente. Tomar todas las precauciones de uso cuando esté en presencia de disolventes inflamables.
5 - Cuando el disolvente salga limpio, cerrar la válvula de purga.
6 - Dirigir la pistola hacia el recipiente de producto y apretar el gatillo. Cuando el disolvente salga, dirigir la pistola hacia el bote de disolvente.
7 - Cuando el disolvente salga limpio, soltar el gatillo de la pistola.

Nota : Si la bomba es de tipo intensive™, soltar el gatillo cuando el pistón de la bomba esté en posición baja. Tiene que estar en el disolvente para impedir que se deterioren las juntas cuando se pone de nuevo en marcha la bomba.

8 - Desenroscar totalmente el manorreductor (D) y cortar la llegada en aire (válvula H).
9 - Apretar de nuevo el gatillo de la pistola para descomprimir las tuberías. Así, la bomba y la tubería se dejan lleno de disolvente a la presión atmosférica.

4. SEGURIDAD

Protectores (capó motor, protector de acoplamiento, cárteres,…) se colocan para una utilización segura del material.
El fabricante no se hace responsable, en caso de daños corporales, así como de las averías y / o daños del material resultantes de la destrucción, la ocultación o la retirada total o parcial de los protectores.

El circuito de aire del motor lleva incorporado una válvula precintada a 6,5 bar. Este dispositivo protege el motor de la bomba evitando que pueda ser dañado por una sobrepresión.

BOMBAS AIRLESS FLOWMAX®

40F260
65F260

CARACTERÍSTICAS TÉCNICAS

TRADUCCIÓN DEL LIBRO ORIGINAL

IMPORTANTE: Lea con atención todos los documentos antes de almacenar, instalar o poner en marcha el equipo (uso exclusivamente profesional).

LAS FOTOGRAFÍAS E ILUSTRACIONES NO SON VINCULANTES. LOS MATERIALES ESTÁN SUJETOS A CAMBIOS SIN PREVIO AVISO.

SAMES KREMLIN SAS
13, chemin de Malacher
38 240 - MEYLAN - France
☎ *: 33 (0)4 76 41 60 60*

www.sames-kremlin.com

1. DESCRIPCIÓN

- Bomba neumática con estanqueidad mediante fuelle
- Simple de empleo y de mantenimiento. No necesita lubrificación especial.

Recomendada para :

- Alimentar una o varias pistolas de tipo AIRLESS
- Pulverizar productos semifluidos (producto anti-corrosivo, cola)
- Circulating

Bomba Airless Flowmax®

40F260

Bomba Airless Flowmax®

65F260

2. CARACTERÍSTICAS TÉCNICAS

▪ CARACTERÍSTICAS BOMBA 40F260

Tipo motor .....5000-4_2
Tipo cuerpo de bomba F260
Relación de presión teórica 40/1

Materiales en contacto con el producto:
Inox cromado duro, Inox, Carburo.

Guarniciones de estanqueidad :
Fuelle : polietileno
Superior fija : junta GT (polietileno) o PU
Inferior móvil : junta GT (polietileno) o PU

Carrera del motor	100 mm
Sección motor	490 cm2
Sección hidráulica	12 cm2
Volúmen de producto por ciclo	240 cm3
Número de ciclo por litro de producto	4
Caudal (a 20 ciclos)	4,8 l
Presión entrada aire máxima	6 bar
Presión producto máximo	240 bar
Presión sonora ponderada (LAeq)	81,7 dBa*
Temperatura máxima de utilización	50° C

Peso : Bomba mural con caña ..... 110 kg
Bomba móvil .....…….. 140 kg

* ***Condiciones de prueba - Medida del ruido :***
- Duración de prueba : 30 s,
- Presión aire motor : 6 bar,
- Producto utilizado : agua,
- Caudal : bomba ajustada a 20 ciclos/minuto

▪ CARACTERÍSTICAS BOMBA 65F260

Tipo motor .....8000-4_2
Tipo cuerpo de bomba F260
Relación de presión teórica 65/1

Materiales en contacto con el producto:
Inox cromado duro, Inox, Carburo.

Guarniciones de estanqueidad :
Fuelle : polietileno
Superior fija : junta GT (polietileno)
Inferior móvil : junta GT (polietileno)

Carrera del motor	100 mm
Sección motor	804 cm2
Sección hidráulica	12 cm2
Volúmen de producto por ciclo	240 cm3
Número de ciclo por litro de producto	4
Caudal (a 20 ciclos)	4,8 l
Presión entrada aire máxima	6 bar
Presión producto máximo	390 bar
Presión sonora ponderada (LAeq)	80,2 dBa*
Temperatura máxima de utilización	50° C

Peso : Bomba mural con caña ..... 120 kg
Bomba móvil .....…….. 150 kg

* ***Condiciones de prueba - Medida del ruido :***
- *Duración de prueba : 30 s,*
- *Presión aire motor : 6 bar,*
- *Producto utilizado : agua,*
- *Caudal : bomba ajustada a 20 ciclos/minuto*

▪ RACORES

		Bomba sola	Bomba equipada
Aire	Llegada	Hembra 3/4 BSP (válvula)	Hembra 3/4 BSP (válvula)
Producto	Llegada	Hembra 1" BSP	Racor MM 1" - 38x150 + Caña de aspiración (racor H 38x150)
	Salida	Hembra 3/4 NPS	Macho 3/4 JIC (salida del filtro)

▪ TUBERÍAS DE CONEXIONES

Tubería de alimentación en aire de la bomba (∅ mínimo para 5 m de largo) : ∅ 20 mm (3/4")
Tubería producto AIRLESS (entre salida producto de la bomba y la pistola) : ∅ 9,52 mm int. (3/8")

▪ DIMENSIONES DE LA BOMBA 40F260

Índ.	mm	Índ.	mm	Índ.	mm	Índ.	mm	Índ.	mm	Índ.	mm
A	1460	B	1165	C	725	D	390	E	1120	F	510
G	Ø 300	H	530	I	414	J	180				

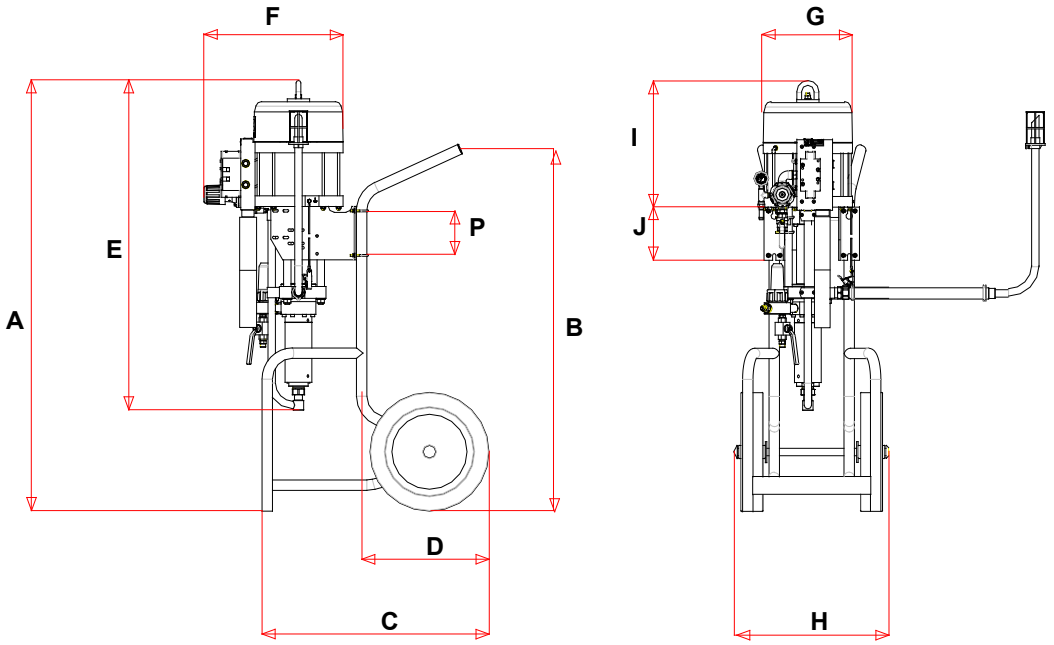

▪ DIMENSIONES DE LA BOMBA 65F260

Índ.	mm	Índ.	mm	Índ.	mm	Índ.	mm	Índ.	mm	Índ.	mm
A	1480	B	1165	C	725	D	390	E	1160	F	575
G	Ø 380	H	530	I	470	J	180	K	485		

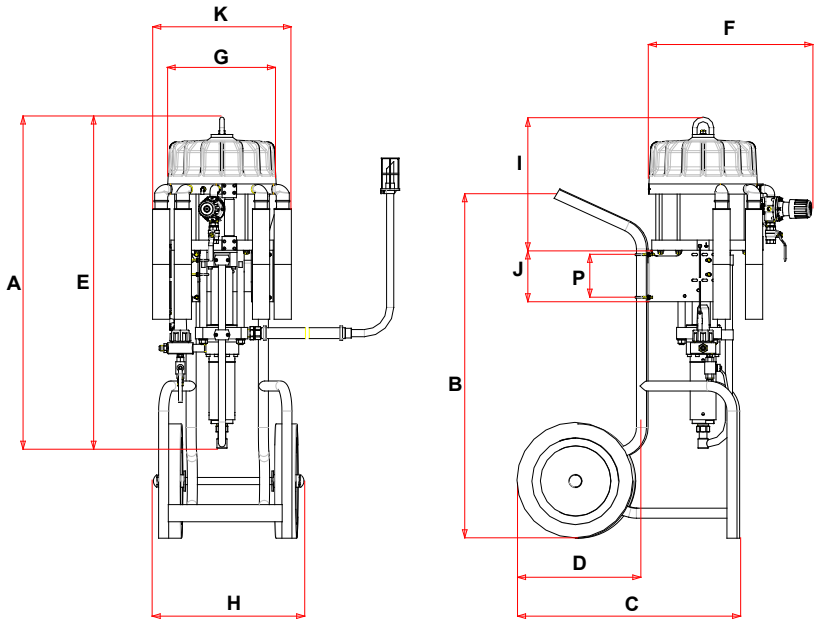

- **SOPORTE MURAL DE LAS BOMBAS**

Índ.	mm	Índ.	mm	Índ.	mm	Índ.	mm	Índ.	mm	Índ.	mm
L	288	M	107,5	N	251	O	321	P	150	Q	70
R	35	S	17	T	15	U	7x15	V	∅ 11	W	∅ 22
X	∅ 11	Y	18								

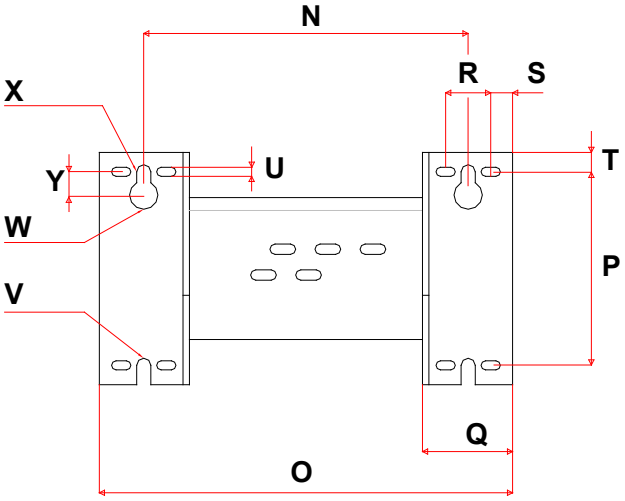

Vista de frente

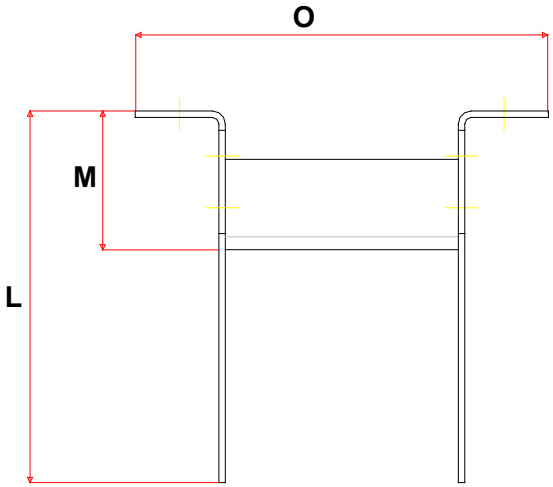

Vista de arriba

3. INSTALACIÓN

Las bombas se conciben para instalarse en una cabina de pintura.

- **DESCRIPCIÓN DEL MARCADO DE LA PLACA DE FIRMA**

Descripción	
Sames	Identificación del fabricante
STAINS FRANCE	Dirección del fabricante
II 2 G	**:** Utilización en zona explosiva **II** : Grupo II **2** : Categoría 2 Material de superficie destinado a un entorno en los que se probable que se produzcan ocasionalmente atmósferas explosivas debidas a gases, vapores o nieblas durante el funcionamiento normal. **G :** Gas
Ex h IIB T1-T6	**Ex** : Marcado de conformidad con las normas europeas **h** : Modo de protección del dispositivo no eléctrico **IIB** : Gas de referencia para la calificación de los equipos **T1-T6** : Gama de clases de temperatura
Gb	**Gb** : Nivel de protección del equipo (gas de zona 1)
X	**X :** Se aplican condiciones especiales para un uso seguro. Consulte las instrucciones en los manuales de instrucciones que acompañan a este producto.
UKCA	**UK CA : UK Conformity Assessment** Marcado requerido para determinados productos comercializados en Gran Bretaña (Inglatera, Gales, Escocia) en enero de 2021.
CE	**CE :** Conformidad Europea
TYPE	Tipo de bomba
P prod : xx bar / xx psi	Presión producto máxima a la salida de la bomba
P air : 6 bar / 87 psi	Presión máxima de alimentación en aire del motor de la bomba
SERIE / SERIAL	Número entregado por **Sames**. Las dos primeras cifras indican el año de fabricación.

- **CLASE DE TEMPERATURA - BOMBAS 40F260 & 65F260**

Clase de temperatura	Temperatura de superficie máxima
T5	100°C

ESQUEMA DE INSTALACIÓN

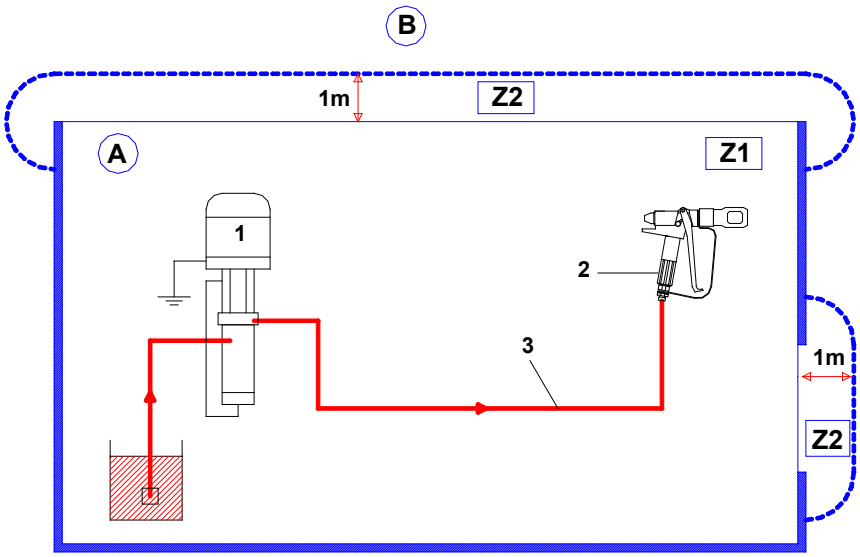

Índ.	Descripción
A	Zona explosiva zona 1 (Z1) o zona 2 (Z2) : cabina de pintura
B	Zona non explosiva

Índ.	Descripción
1	Bomba
2	Pistola
3	Tubería Airless conductora

La distancia de 1 metro que se menciona en este diágrama se da sólo a título indicativo y no puede comprometer la responsabilidad de Sames.

La delimitación exacta de las zonas es responsabilidad expresa del usuario, y ello en función de los productos utilizados, el entorno del equipo y las condiciones de uso.

Así, esta distancia de 1 metro puede adaptarse si el análisis realizado por el usuario lo requiere.

Nota: Elegir la bomba para que la presión producto que suministra la bomba sea en relación con el tipo de pistola elegido.